PRODOTTI / RICAMBI
PRODUCTS / SPARE PARTS
PRODUITS / PIECES DETACHEES
PRODUKTE / ERSATZTEILE
PRODUCTOS / REPUESTOS

Victoria Arduino
dal 1905

EXPLODED DIAGRAM 08/2016

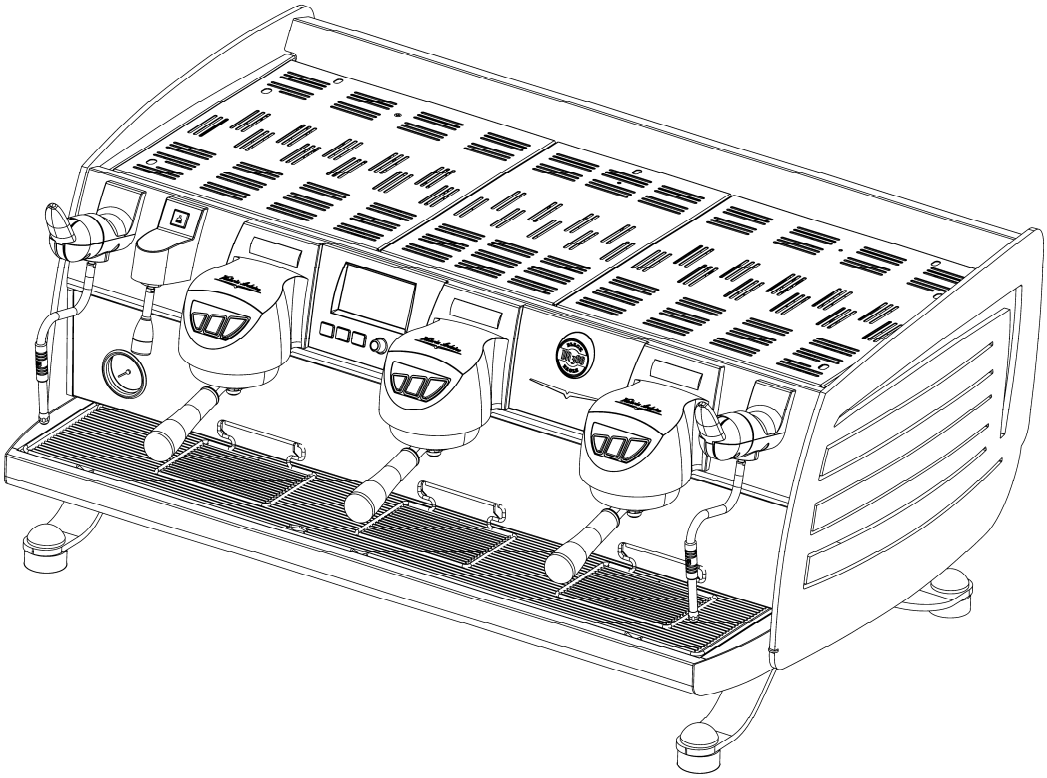

VA388 BLACK EAGLE

Victoria Arduino

dal 1905

» **TAV 01** - COMPONENTI CARENA 2-3 GRUPPI

» **TAV 02** - DETTAGLIO COMPONENTI PULSANTIERE DISPLAY

» **TAV 03** - COMPONENTI GRUPPO EROGAZIONE

» **TAV 04** - COMPONENTI RUBINETTI VAPORE E ACQUA CALDA

» **TAV 05** - COMPONENTI MISCELATORE ACQUA CALDA E TUBI VAPORE

» **TAV 06** - COMPONENTI GRUPPO CALDAIE T3

» **TAV 06 BIS** - COMPONENTI GRUPPO CALDAIE T3 RAME

» **TAV 07** - TUBAZIONI RAME

» **TAV 08** - COMPONENTI GRUPPO IDRAULICO

» **TAV 08 BIS** - COMPONENTI GRUPPO IDRAULICO RAME

» **TAV 09** - COMPONENTI GRUPPO POMPA

» **TAV 09 BIS** - COMPONENTI GRUPPO POMPA VECCHIA VERSIONE

» **TAV 10** - COMPONENTI TELAIO 2-3 GRUPPI

» **TAV 11** - COMPONENTI ELETTRICI ED ELETTRONICI

» **TAV 12** - COMPONENTI BILANCIA GRAVIMETRICA

» **TAV 13** - COMPONENTI EASY CREAM

» LEGENDA :

I CODICI SCRITTI IN GRASSETTO SI RIFERISCONO AI COMPONENTI IMPIEGATI ATTUALMENTE.

I CODICI IMPIEGATI PRIMA SONO SCRITTI IN CORSIVO CON INDICATA, A FIANCO, LA DATA DI FINE VALIDITA'.

ESEMPIO:

03001531 - 01/09/2007

03001531

COMPONENTI CARENA 2-3 GRUPPI

BODYWORK COMPONENTS

V A 3 8 8

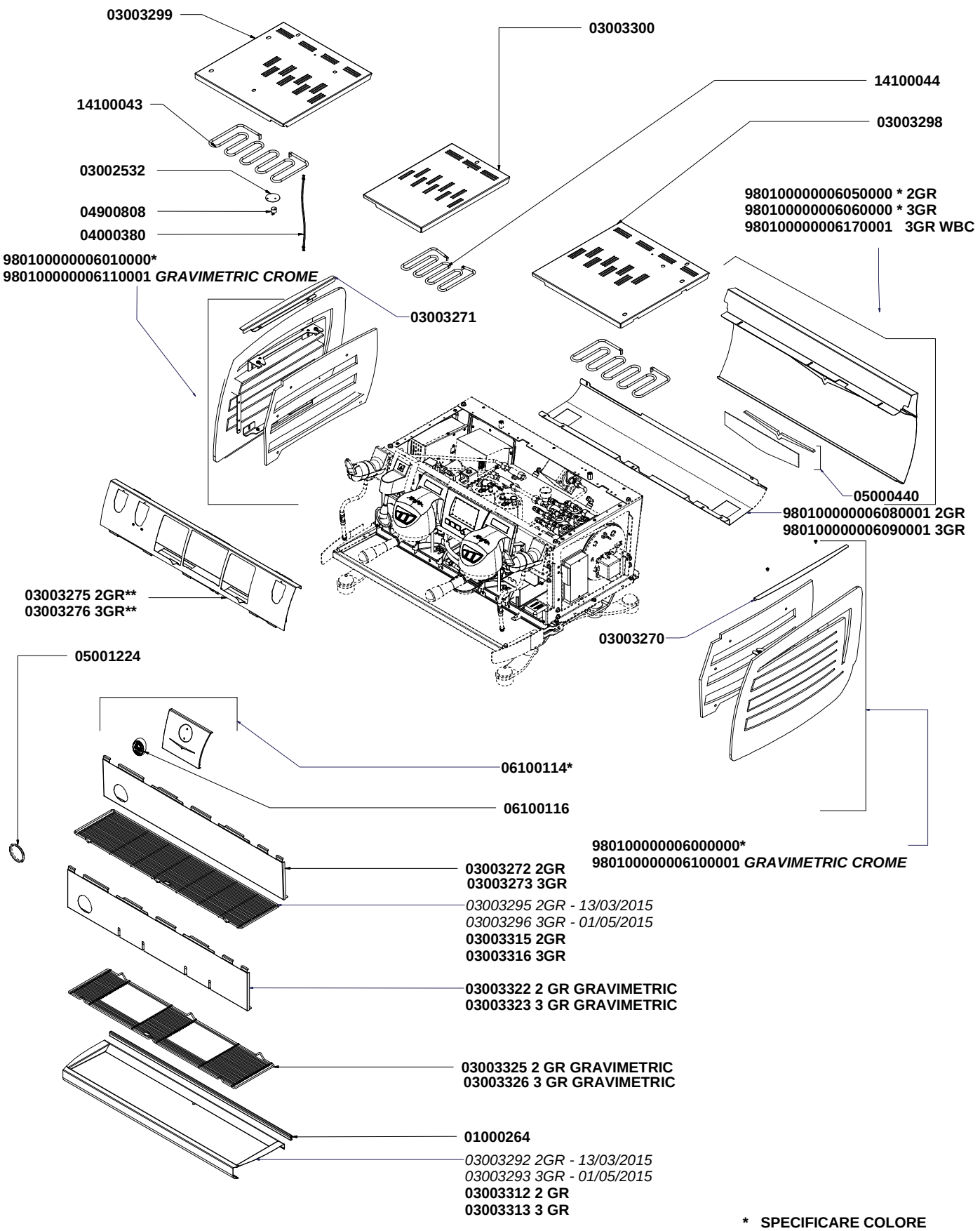

* SPECIFICARE COLORE
SPECIFY COLOUR
** SPECIFICARE VERSIONE
SPECIFY VERSION

Victoria Arduino

dal 1905

TAV 01

DETTAGLIO COMPONENTI PULSANTIERE- DISPLAY

PUSH-BUTTON PANEL & DISPLAY COMPONENTS

V A 3 8 8

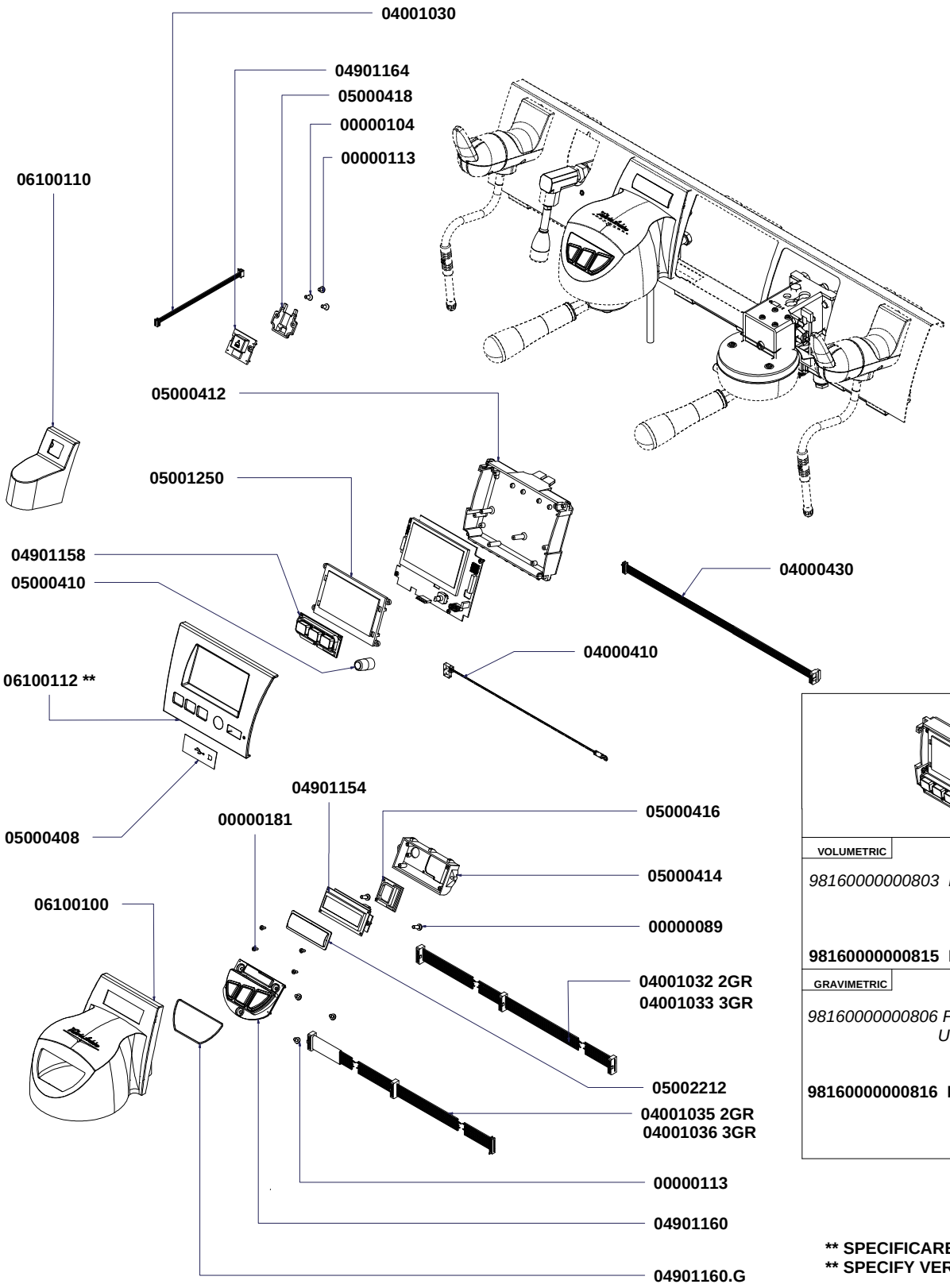

VOLUMETRIC	
98160000000803 FINO AL 14/07/2015 UNTIL 14/07/2015	
98160000000815 REMOTE CONTROL	
GRAVIMETRIC	
98160000000806 FINO AL 09/06/2016 UNTIL 09/06/2016	
98160000000816 REMOTE CONTROL	

**** SPECIFICARE VERSIONE**
**** SPECIFY VERSION**

Victoria Arduino

dal 1905

TAV 02

COMPONENTI GRUPPO EROGAZIONE

POURING UNIT COMPONENTS

V A 3 8 8

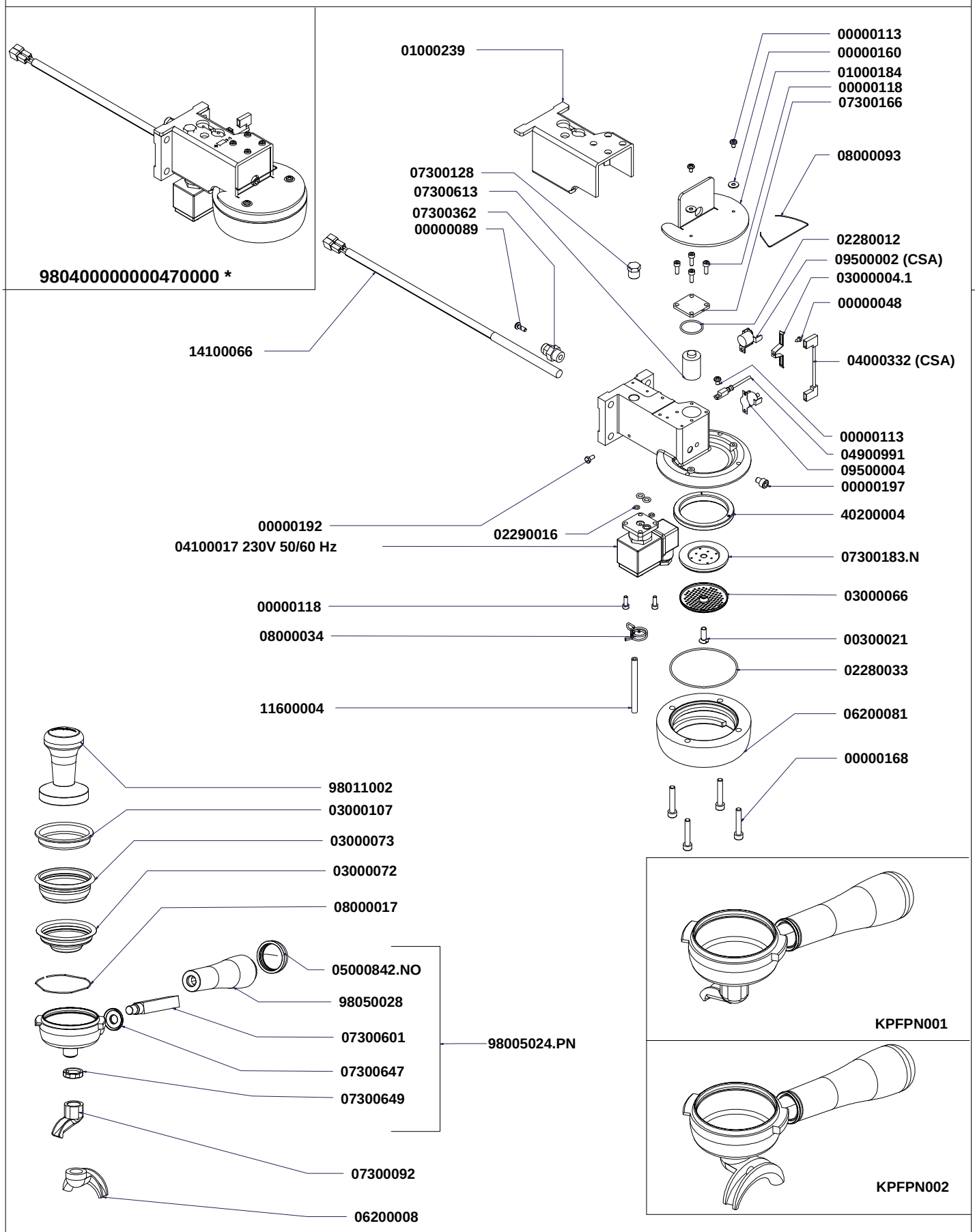

** SPECIFICARE VERSIONE*
SPECIFY VERSION

Victoria Arduino

dal 1905

TAV 03

COMPONENTI RUBINETTI VAPORE E ACQUA CALDA

STEAM & HOT WATER VALVES PARTS

VA388

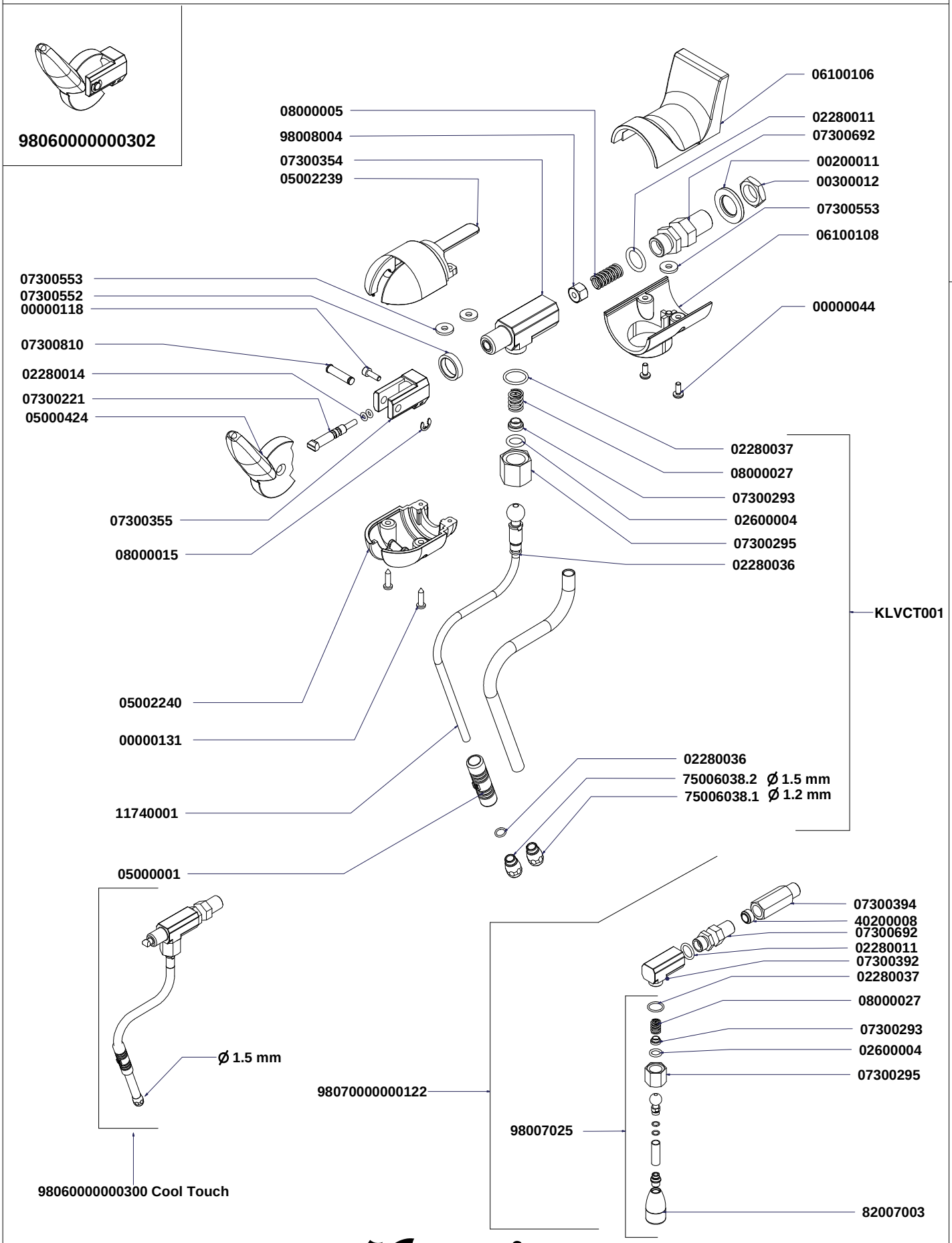

Victoria Arduino

dal 1905

TAV 04

COMPONENTI MISCELATORE ACQUA CALDA E TUBI VAPORE

HOT WATER MIXED COMPONENTS & STEAM TUBES

V A 3 8 8

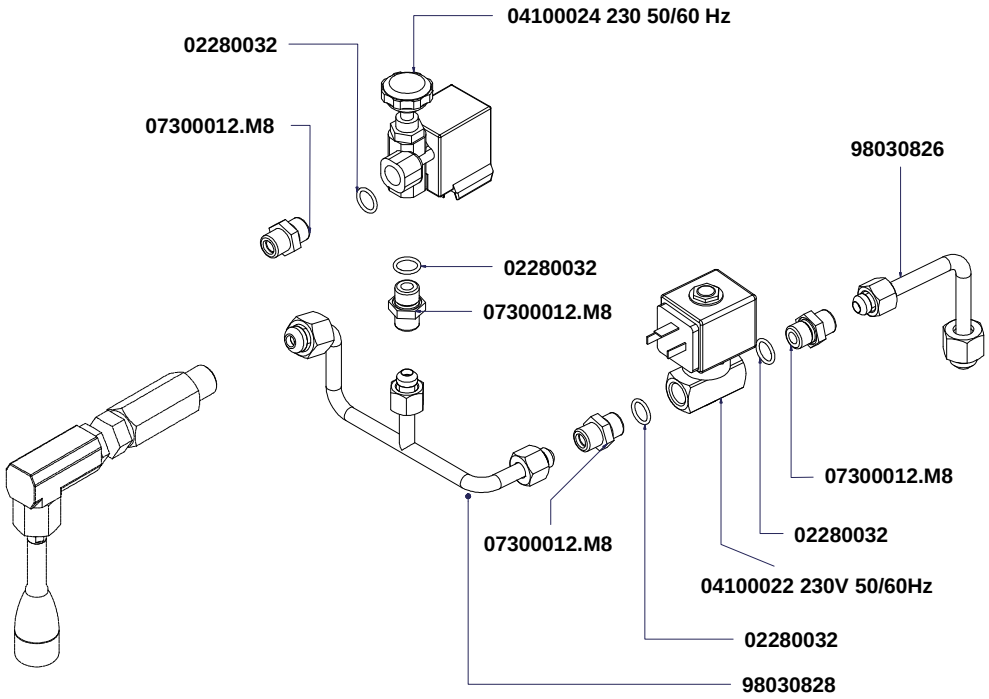

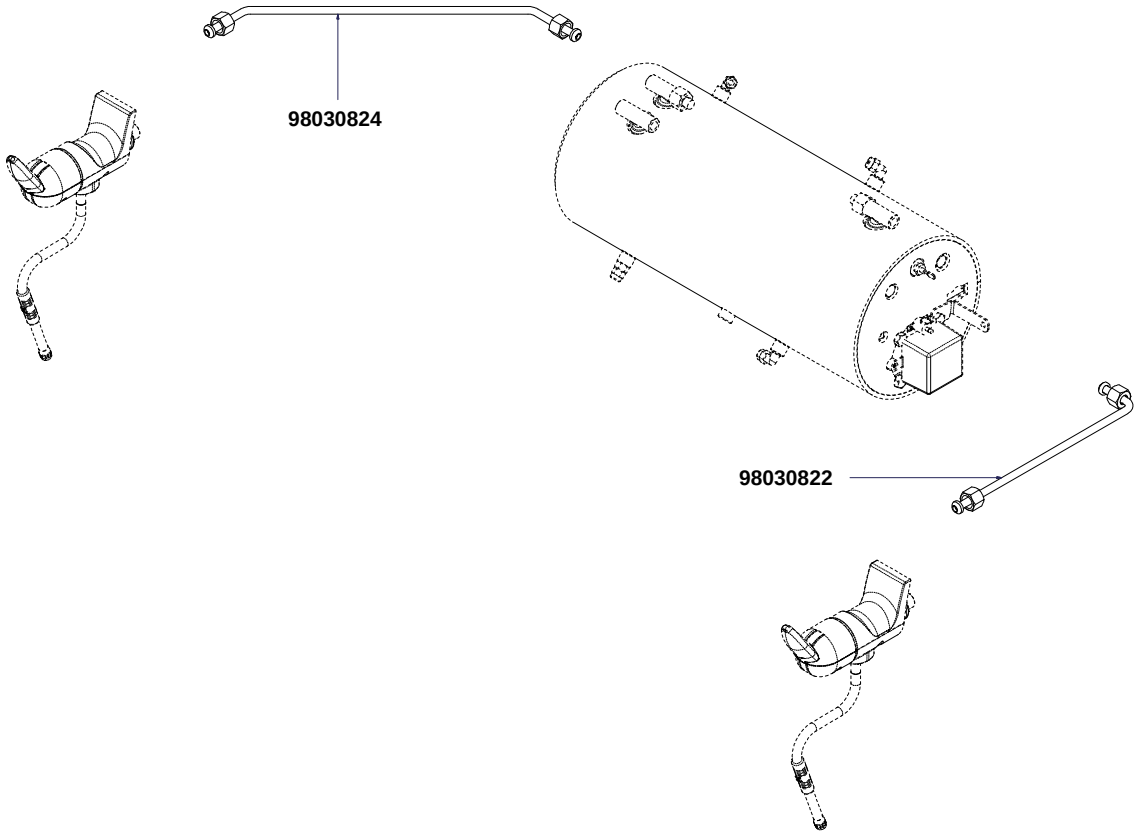

** SPECIFICARE VERSIONE*
SPECIFY VERSION

Victoria Arduino

dal 1905

TAV 05

GRUPPO CALDAIE T3 FINO AL 17-03-2016
BOILER PARTS T3 UNTIL 17-03-2016

V A 3 8 8

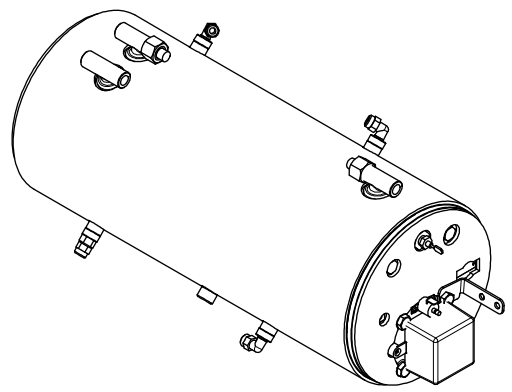

98030000000982 2GR
98030000000983 3GR

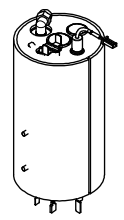

980300000001300000 *
980300000001310000 * (DX)

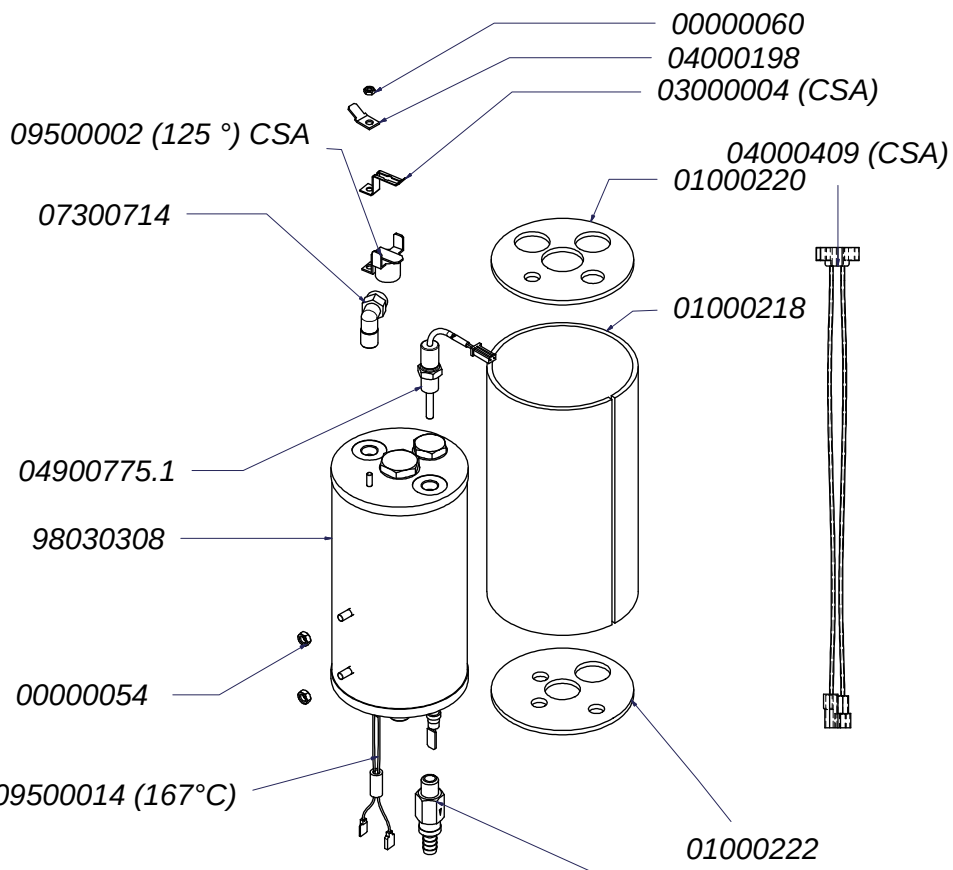

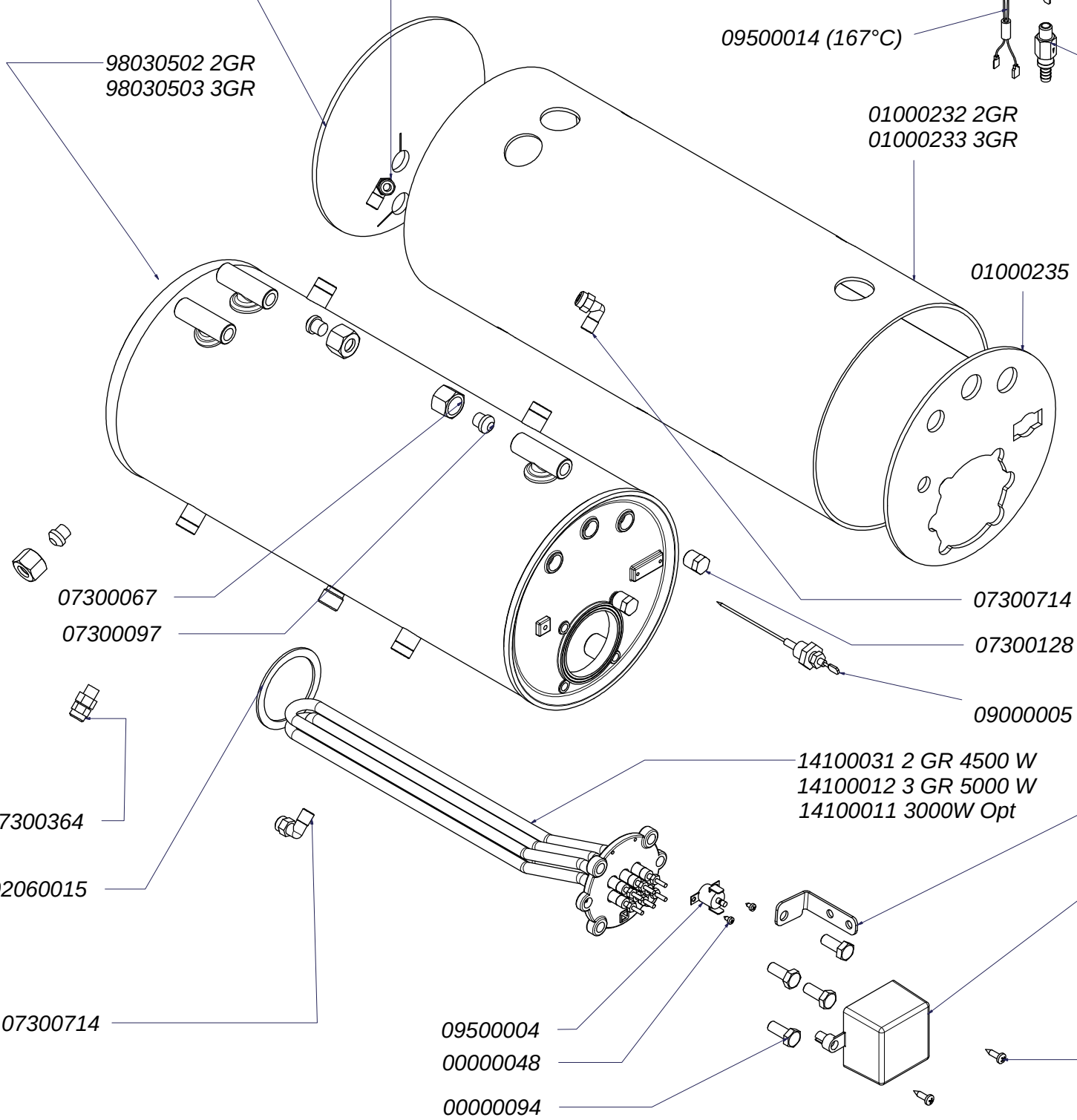

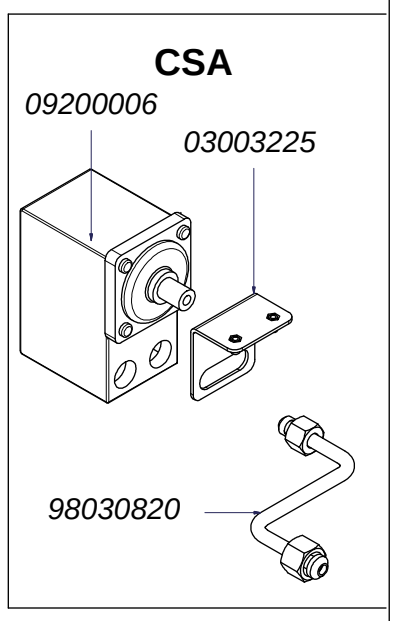

***SPECIFICARE VERSIONE**
***SPECIFICY VERSION**

Victoria Arduino

dal 1905

TAV 06

GRUPPO CALDAIE T3 RAME DAL 18/03/2016

BOILER PARTS T3 COPPER FROM 18/03/2016

V A 3 8 8

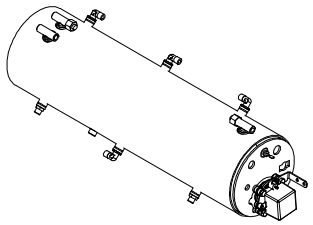

98030000000992 2GR
98030000000993 3GR

980300000009880000*
980300000009890000* (DX)

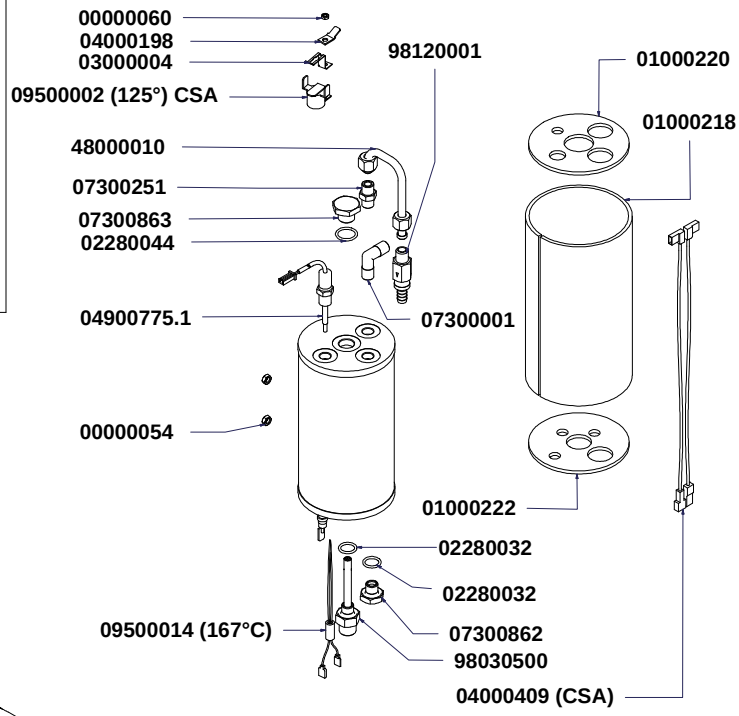

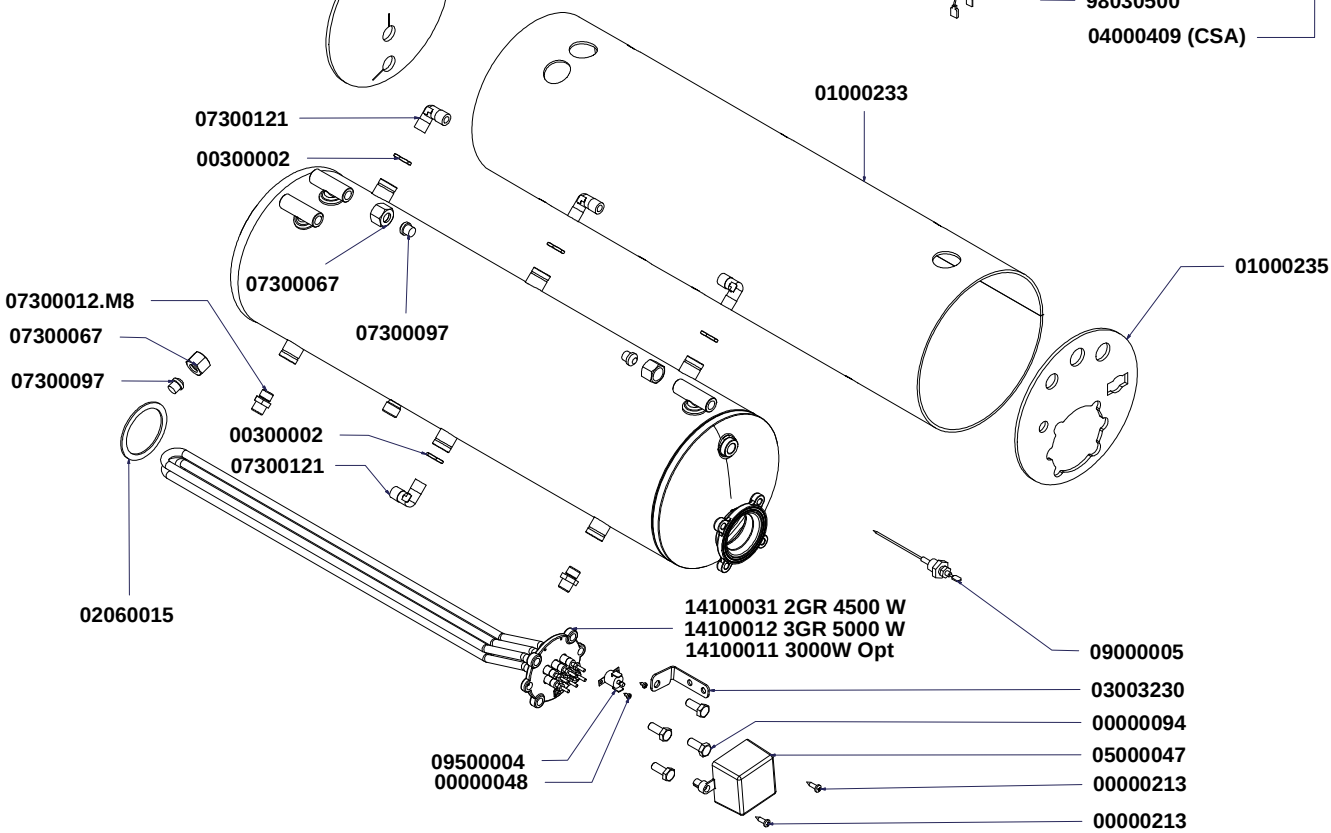

***SPECIFICARE VERSIONE**
SPECIFY VERSION

Victoria Arduino

dal 1905

TAV 06BIS

TUBAZIONI RAME DAL 18/03/2016

COPPER PIPES FROM 18/03/2016

V A 3 8 8

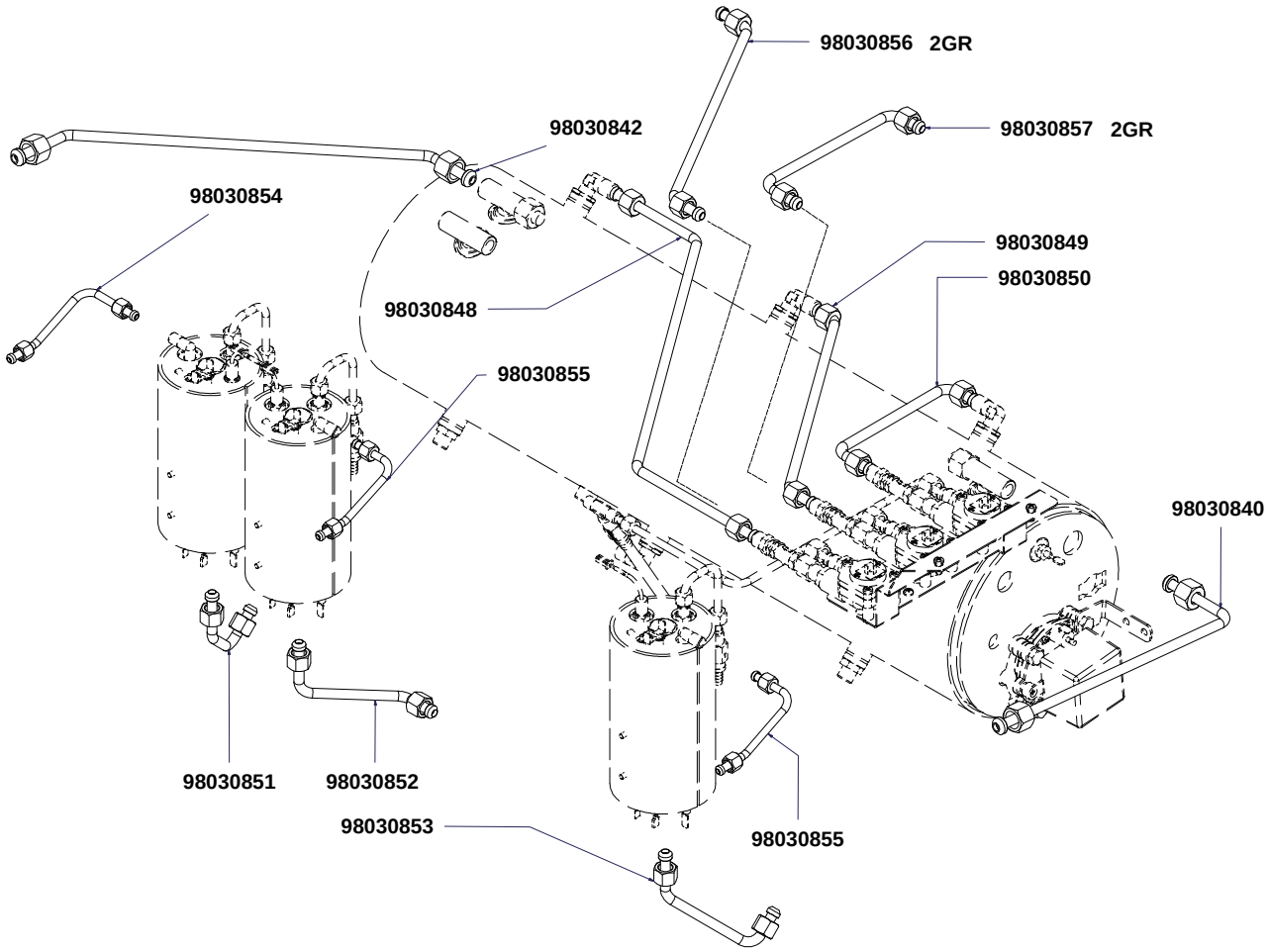

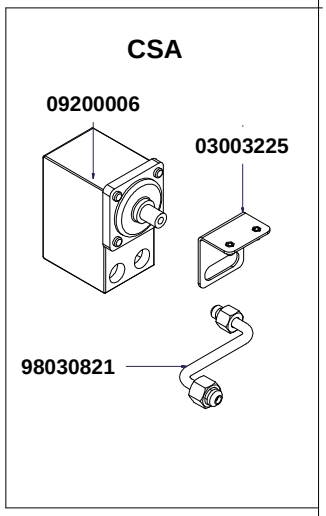

Victoria Arduino

dal 1905

TAV 07

COMPONENTI GRUPPO IDRAULICO FINO AL 17/03/2016

HYDRAULIC GROUP COMPONETS UNTIL 17/03/2016

V A 3 8 8

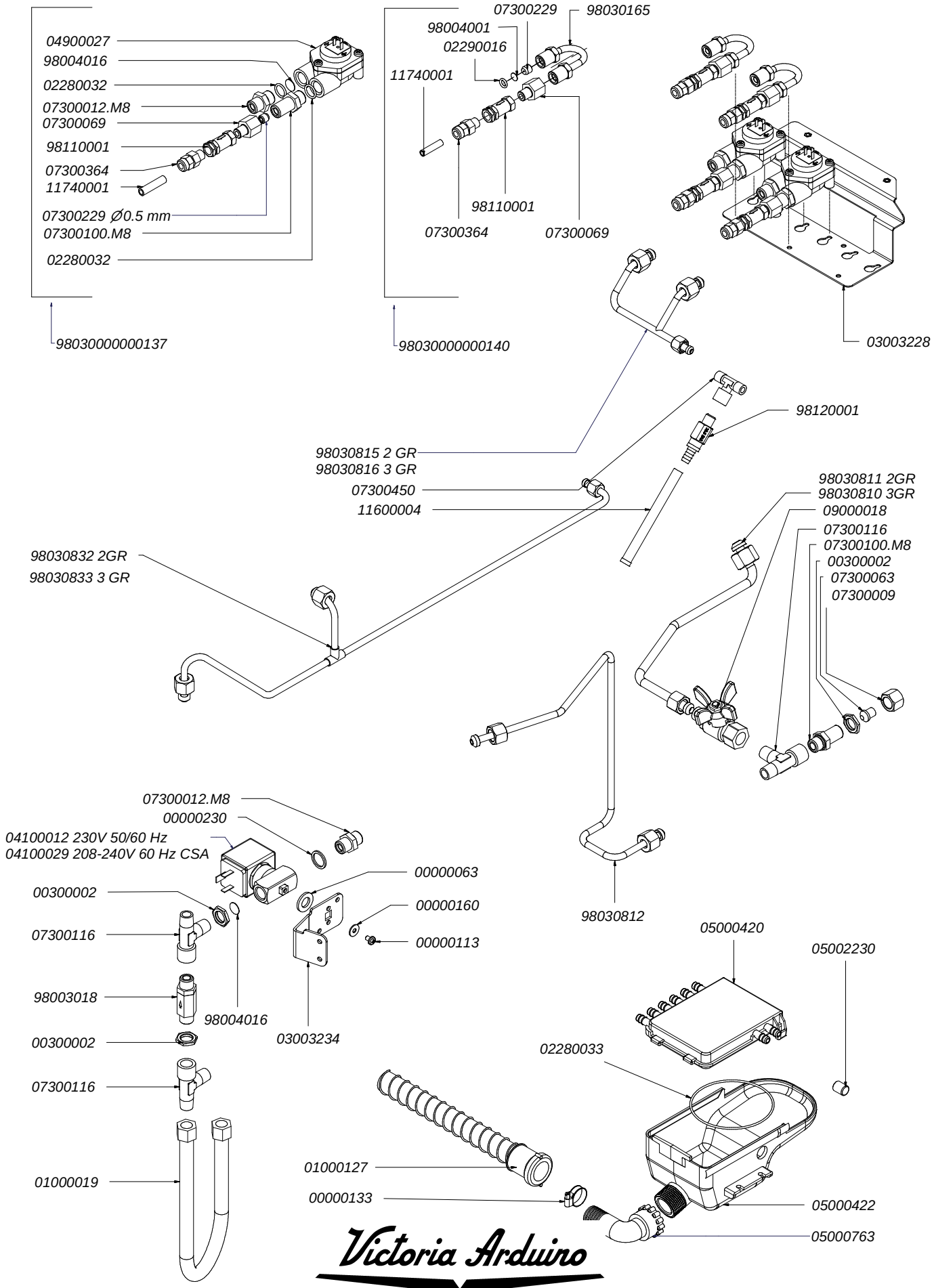

Victoria Arduino

dal 1905

TAV 08

COMPONENTI GRUPPO IDRAULICO RAME DAL 18/03/2016

HYDRAULIC GROUP COMPONENTS COPPER FROM 18/03/2016

V A 3 8 8

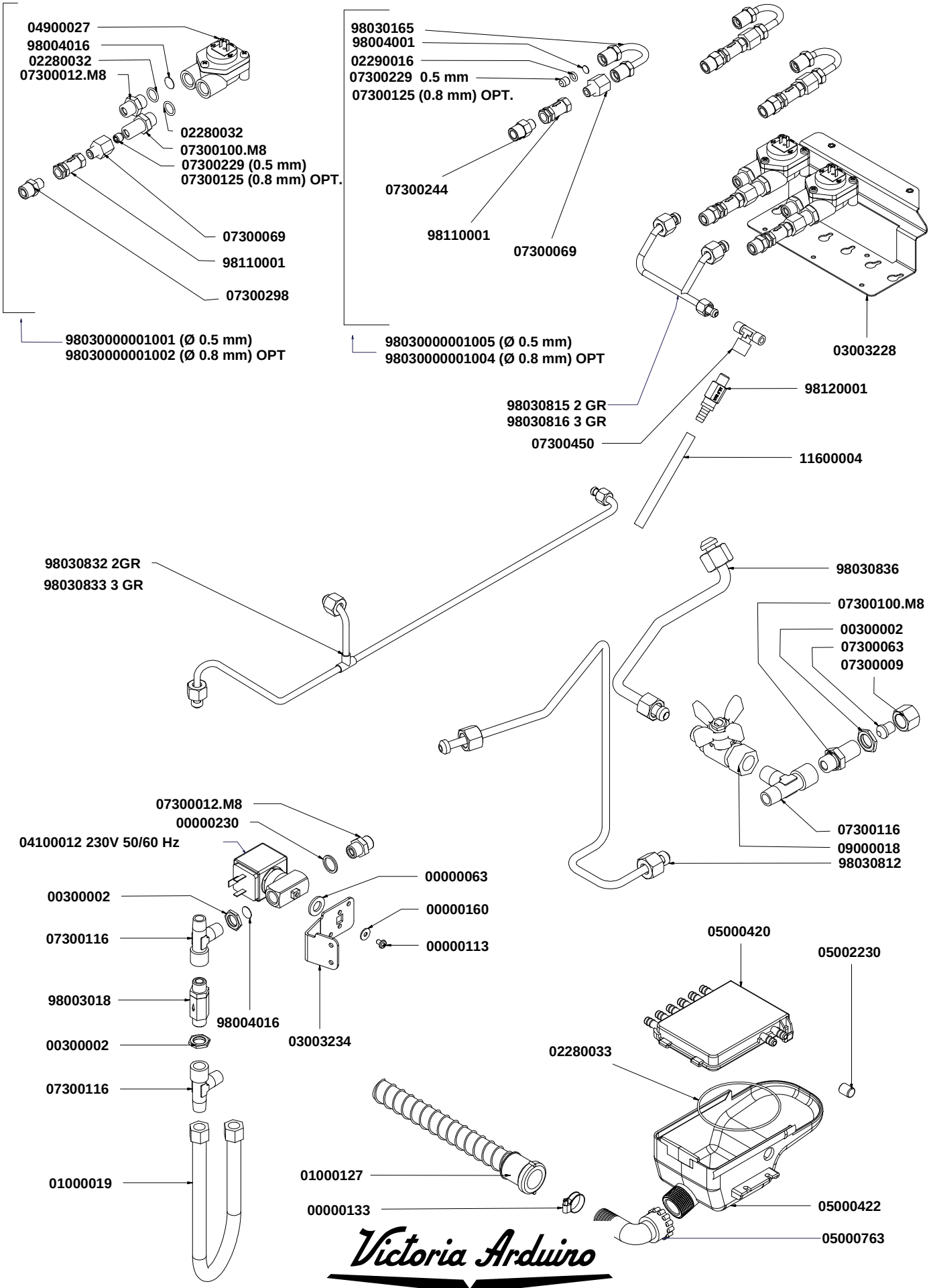

TAV 08BIS

COMPONENTI GRUPPO POMPA

HYDRAULIC - PUMP COMPONENT

V A 3 8 8

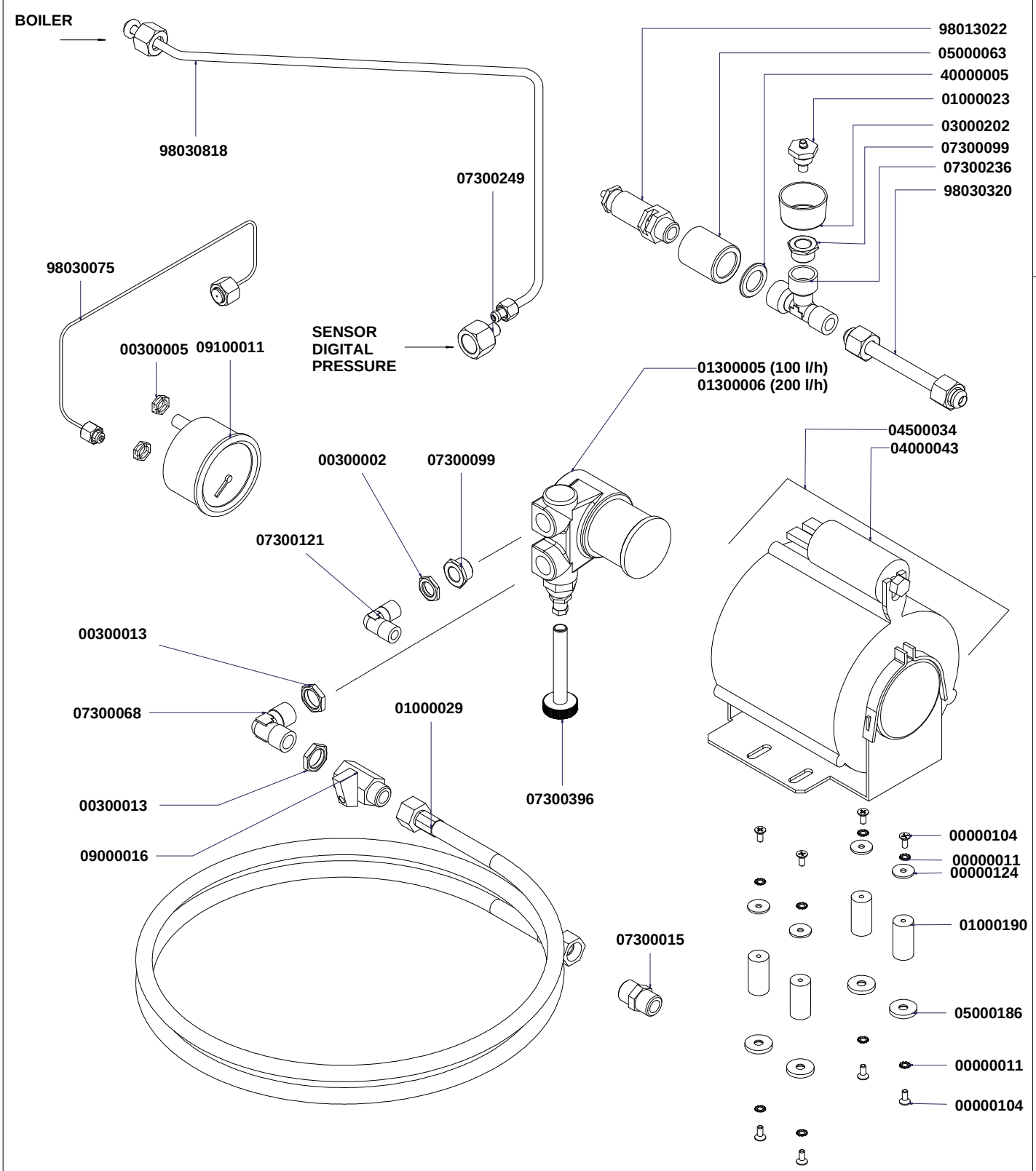

Componenti idraulici carico Hydraulic Components load		
Codice	Descrizione	Description
01000029	Tubo fless. inox 3/8 FF L=1500	Stainless steel hose 3/8 FF L= 1500
01000030	Tubo fless. inox 3/8 FF L=500	Stainless steel hose 3/8 FF L= 500

Victoria Arduino

dal 1905

TAV 09

COMPONENTI VECCHIO IMPIANTO IDRAULICO *AL 04/12/2014*
HYDRAULIC SYSTEM COMPONENT OLD VERSION *TO 04/12/2014*

V A 3 8 8

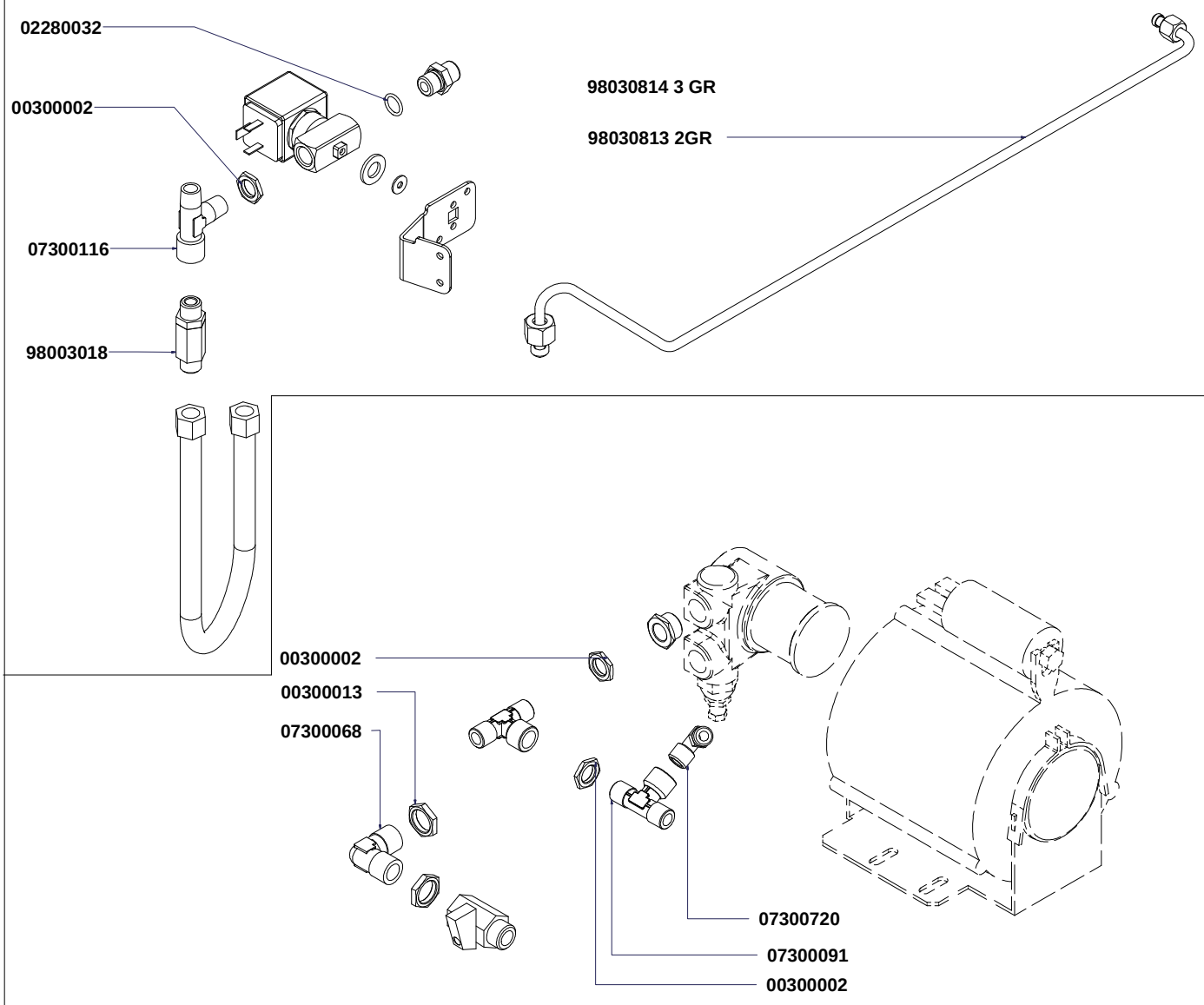

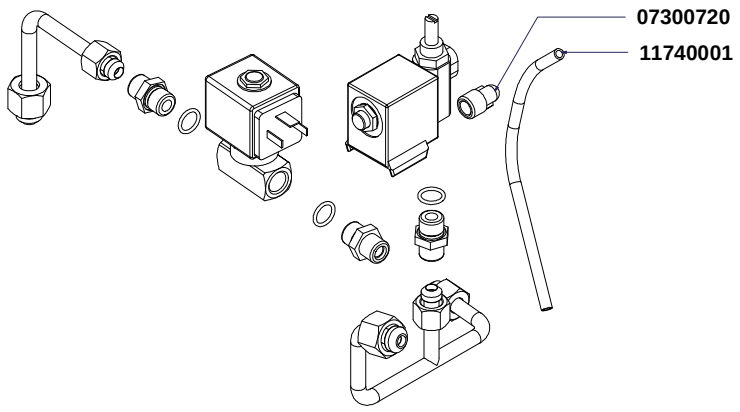

Victoria Arduino

dal 1905

TAV 09 BIS

COMPONENTI TELAIO 2-3 GRUPPI

FRAME COMPONENTS

V A 3 8 8

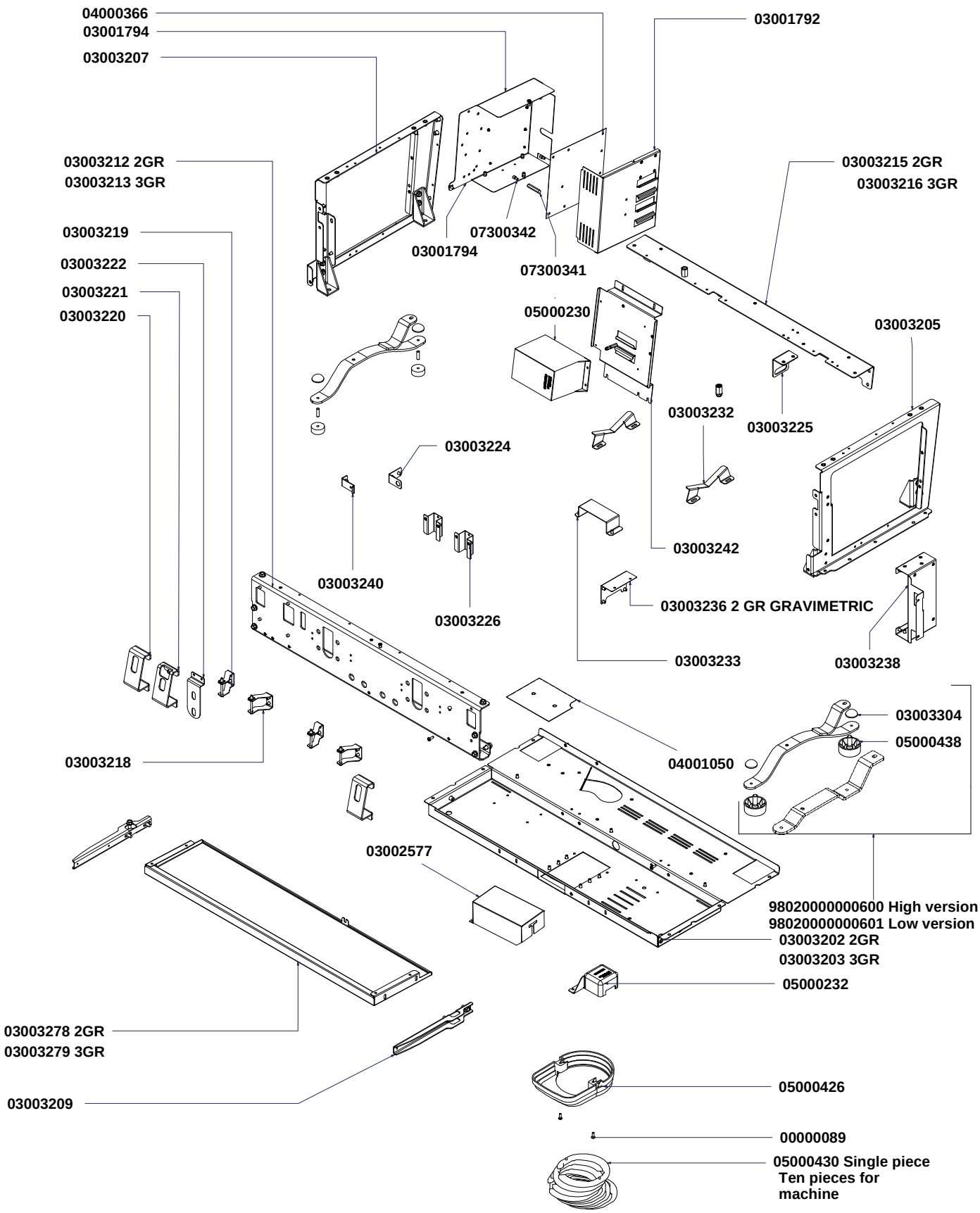

Victoria Arduino

dal 1905

TAV 10

COMPONENTI ELETTRICI ED ELETTRONICI

ELECTRONIC & ELECTRICAL COMPONENTS

V A 3 8 8

VOLUMETRIC

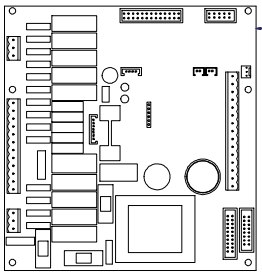

49001152
FINO AL 14/07/2015
UNTIL 14/07/2015
04901153 REMOTE CONTROL

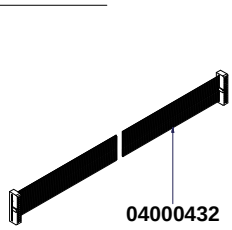

04000432

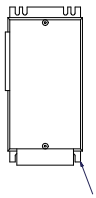

04900990

GRAVIMETRIC

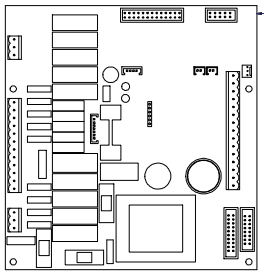

04901151
FINO AL 09/06/2016
UNTIL 09/06/2016
04901167 REMOTE CONTROL

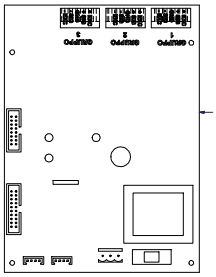

04901150 (Scale)

04000431 N° 1 2-3GR

04000436 N°1 3GR

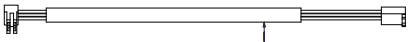

04000244

04200095

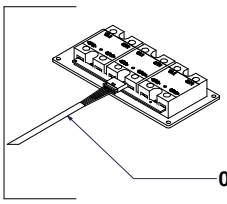

04000440

04200098 - 2GR
04200099 - 3GR

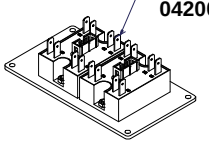

09200018

04200057

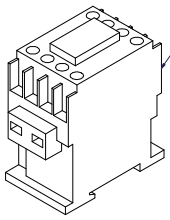

04200070 2GR (32A)
04200072 3GR (45A)

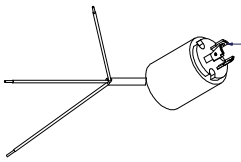

04060013 CSA

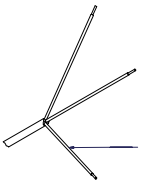

04000548 230V
04000543 380V

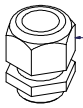

05000089

Tabella		
Colonna 1	Colonna 2	Colonna 3
CODICE	DESCRIZIONE	DESCRIPTION
040000343.S	SUPPLEMENTO CABLAGGIO ELETTRICO	ELECTRICAL WIRE SUPPLEMENT
04001038-GRAVIMETRIC	CAVO PIATTO COLLEGAMENTO CENTRALINE	FLAT CABLE CONNECTION UNIT
04001040-GRAVIMETRIC	CAVO ALIMENTAZIONE SCHEDA BILANCIA	CABLE POWER BALANCE SHEET
04000400	CABLAGGIO 2GR. SENZA FUNZIONE VAPORE	ELECTRICAL CABLING 2GR. WITHOUT STEAM FUCTION
04000401	CABLAGGIO 3-4GR. SENZA FUNZIONE VAPORE	ELECTRICAL CABLING 3GR. WITHOUT STEAM FUCTION
04000406	SUPPL. CABLAGGIO T3 2GR.	ADD. CABLING T3 2GR.
04000408	SUPPL. CABLAGGIO T3 3GR.	ADD.CABLING T3 3GR.
04000404	SUPPL. CABLAGGIO DOSATORI 2GR	ADD. FLOWMETER CABLE FOR 2GR.
04000405	SUPPL. CABLAGGIO DOSATORI 3-4GR	ADD. FLOWMETER CABLE FOR 3GR.
04000386	CABLAGGIO SCALDATAZZE 1 TEMP. 2GR. DIGIT-T3	CUP WARMER CABLING T3 2GR.
04000387	CABLAGGIO SCALDATAZZE 1 TEMP. 3GR. DIGIT-T3	CUP WARMER CABLING T3 3GR.
04000340	PONTICELLO TRASF. ALIMENTAZ. DA 380V A 230V	BRIDGE TRANS. POWER. A 230V TO 380V
04000381	CABLAGGIO CSA PRESSOSTATO RELE'	CSA PRESSURE SWITCH WIRING RELAY '

Victoria Arduino

dal 1905

COMPONENTI BILANCIA GRAVIMETRICA

COMPONENTS SCALES GRAVIMETRIC

V A 3 8 8

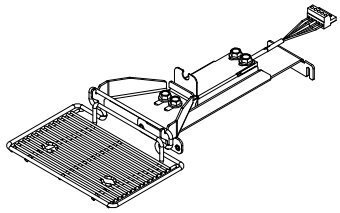

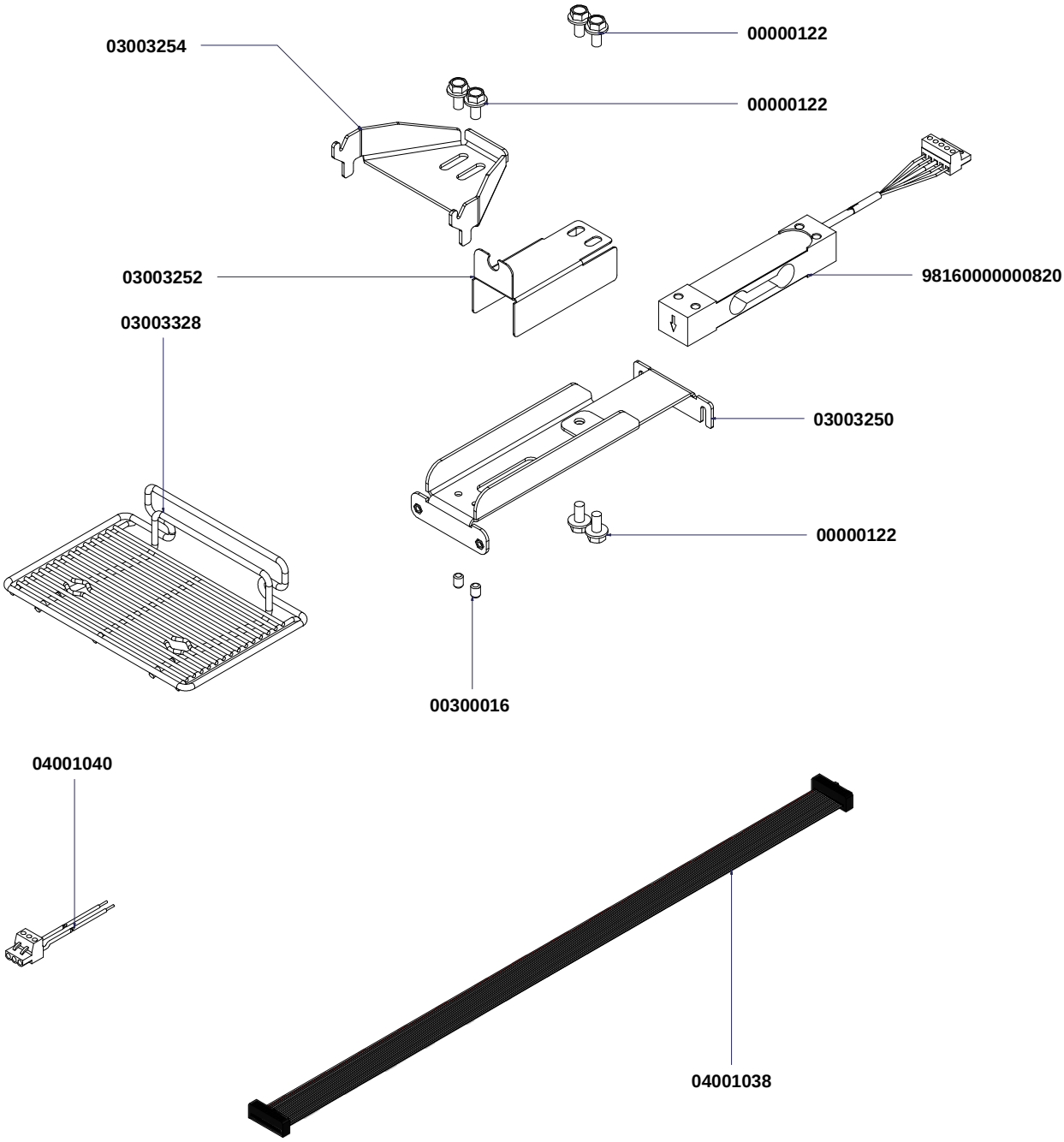

Victoria Arduino

dal 1905

TAV 12

COMPONENTI EASY CREAM
EASY CREAM COMPONENTS

V A 3 8 8

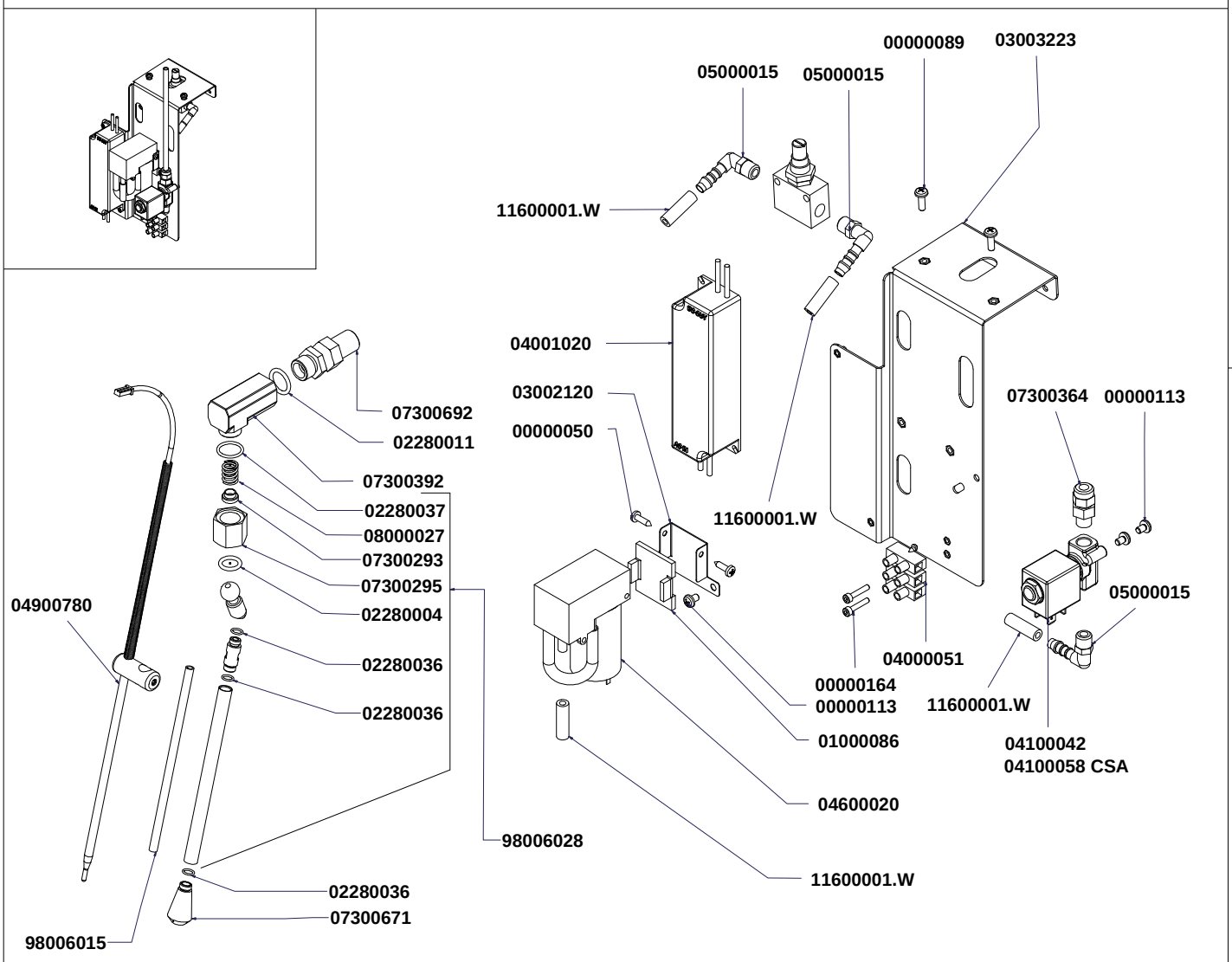

980600000003220000 (SX)

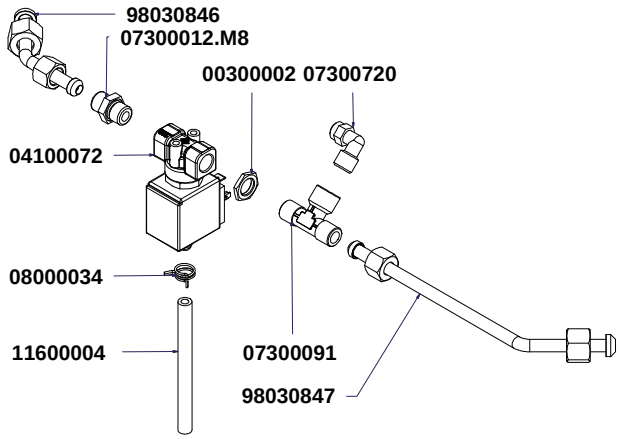

980600000003210000 (DX)

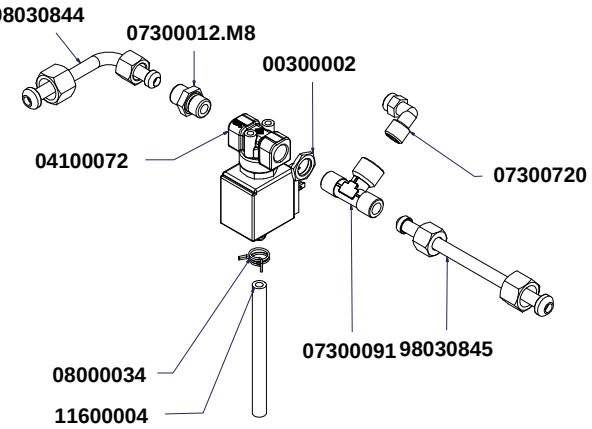

Victoria Arduino

dal 1905

TAV 13

CODICE	DESCRIZIONE	DESCRIPTION	DATA FINE VALIDITA'	
00000011	RONDELLA INOX M4 ZIGRINATA UNI 8842/A *KB*	STAINLESS STEEL KNURLED WASHER D4		V
00000044	VITE AQ M4x10 TC T.CR. ZINC	SCREW M4x10 AQ TC T.CR. ZINC		
00000048	VITE AUTOF 2,9x4,5 TC/T.CR.	SELF-THREADING SCREW 2.9x4.5 TC/T.CR.		A
00000050	VITE AUTOF 3,5x12 TC/T.CR. TRUCIOLARE *KB*	SCREW 3,5x12 TC/T.CR.		
00000054	DADO AQ M4 ALTO ZINCATO	NUT M4 HIGH GALVANISED NUT		
00000060	DADO AQ M3 MEDIO ZINCATO	NUT M3 MEDIUM GALVANISED NUT		3
00000063	RONDELLA AQ D 10x21x2 ZN	WASHER AQ D 10X21X2 ZN		
00000089	VITE INOX M4x12 TC TCR DIN7985	SS CROSS HEAD CAP SCREW M4x12		8
00000094	VITE INOX M8x20 TE 5739	STAINLESS STEEL HEX CAP SCREW M8x20		
00000104	VITE INOX M4x10 TSP TCR DIN965	SS CROSSHEAD COUNTERSUNK SCREW M4x10		
00000113	VITE INOX M4x6 TC T.CR. 7985	SS CROSSHEAD CAP SCREW M4x6		8
00000118	VITE INOX M4x12 TCEI 5931	SS HEX SOCKET CAP SCREW M4x12		
00000122	VITE AQ 8.8 M6x12 TE FLANG. ZIGR. ZINC. BIANCO	GALV. FLANGED KNURLED HEX CAP SCREW 8.8 M6x12		
00000124	RONDELLA AQ D4.3x16x1.5 ZINC.	GALVANISED WASHER D4 3x16x1.5		
00000131	VITE AUTOF INOX 3,9x16 TC /TCR	SS SELF-TAPPING CROSS-HEAD CAP SCREW 3.9X16		
00000133	FASCETTA INOX WD12 16-25 C7 W2	STAINLESS STEEL GIRDLE WD12 16-25 C7 W2		
00000160	RONDELLA INOX D4x12x1 UNI 6593	STAINLESS WASHER D4X12		
00000164	VITE INOX M3x16 TCEI ISO 4762 *KB*	STAINLESS STEEL SCREW M3x16 TCEI ISO 4762		
00000168	VITE INOX M6x35 TCEI 5931	STAINLESS STEEL HEX SOCKET CAP SCREW M6x35		
00000181	VITE TCTCR 3x8 DOPPIA ELICA HILO ZINC. UNI9707	GALVANISED CROSS HEAD CAP SCREW 3x8 DOUBLE SPIRAL		
00000192	VITE INOX M4x8 TE UNI 5739	STAINLESS STEEL SCREW M4x8 TE UNI 5739		
00000197	VITE INOX M6x8 TCEI ISO 4762	STAINLESS HEX SOCKET CAP SCREW M6x8		
00000213	VITE AUTOF 4,2x16 TC T.CR. ZIN	SELF-TAPPING CROSS HEAD CAP SCREW 4,2x16		
00200011	RONDELLA AQ M16 17X30X3 ZINC	GALVANISED WASHER M16 17x30x3		
00300002	DADO OT 1/4 SPESS.3 CH18 AGG. 22.07.96	BRASS NUT 1/4 SPESSOR 3		
00300005	DADO OT 1/8 GAS AGG.22.07.96 SPESS.4 CH13	BRASS NUT 1/8 GAS SPESSOR 4		
00300012	DADO OT 3/8 GAS CH22 SPESS.6	BRASS NUT 3/8 GAS SPESSOR 6 HEX 22		
00300013	DADO OT 3/8 GAS SPESS.4 CH20	BRASS NUT 3/8 GAS SPESSOR 4		
00300016	GRANO INOX M6x8 5923	SS GRUB SCREW M6X8 5923		
00300021	VITE INOX M6x18 TSP TC DIN963	SS SLOTTED COUNTERSUNK SCREW M6X18 DIN963		
00300038	GRANO INOX M10x35 PUNTA PIANA	FLAT TIP SCREW INOX M10x35		
01000019	TUBO FLESS.INOX 1/4 F.F. L=500	SS HOSE 1/4 FF L= 500		
01000023	VALVOLINA SFIATO	ANTI VACUUM VALVE		
01000029	TUBO FLESS INOX 3/8 FF L=1500	TUBO FLESS INOX 3/8 FF 1500 ALFILLING TUBE		
01000030	TUBO FLESS INOX 3/8 FF L=500	STAINLESS STEEL FLEXIBLE TUBE 3/8 F-F L.500		
01000086	ROTOLO MOUSSE ADESIVO 3x45mm (1 ROTOLO -> L=10mt)	MOUSSE ROLL ADHESIVE 3x45 mm (1 ROLL-> L = 10 m)		
01000087	TUBO SCARICO 18x24,4	DRAINING TUBE 18x24,4		
01000127	TUBO SCARICO CON MANICOTTO DIRITTO D.19 L= 2 m	DRAIN HOSE WITH ELBOW D.19 L= 2M		
01000184	ISOLANTE GRUPPO EROGAZIONE ADONIS	INSULATOR BREWING GR. ADONIS		
01000190	ANTIVIBRANTE CD15x30 M4 FF	VIBRATION DAMPER 15x30 M4 FF		
01000218	ISOLANTE CALDAIA D80 155x252,7	BOILER INSULATION D.80 115 x 253		
01000220	ISOLANTE SUPER. D.80 CALDAIA	BOILER UPPER INSULATION D.80		
01000222	ISOLANTE INFER. D.80 CALDAIA	BOILER LOWER INSULATION D.80		
01000232	ISOLANTE CALDAIA 2GR AURELIAII T3	BOILER INSULANT 2GR AURELIA II T3		
01000233	ISOLANTE CALDAIA 3GR AURELIAII T3	BOILER INSULANT 3GR AURELIA II T3		
01000235	ISOLANTE D.180 DX CALDAIA AURELIA II T3	RIGHT BOILER INSULANT AURELIA II T3		
01000237	ISOLANTE D.180 SX CALDAIA AURELIA II T3	LEFT BOILER INSULANT AURELIA II T3		
01000239	ISOLANTE GRUPPO EROG. AURELIA II T3	GROUP INSLUANT AURELIA II T3		
01000264	GUARNIZIONE TRAFILATO ARMATO	TREATED SEAL ARMED FOR VA388 DRAIN PLATE		
01300005	POMPANTE VOLUMETRICO 100 lt/h OT-57	VOLUMETRIC PUMP 100 Lt/h		
01300006	POMPANTE VOLUMETRICO 200 lt/h OT-57	VOLUMETRIC PUMP 200 Lt/h		
02060015	GUARNIZIONE PTFE 067x054x2	GASKET FOR HEATING ELEMENT 067x054x2		
02280004	GUARN. OR 115 D.17 EP856 SNODO LANCIA *KB*	GASKET OR 115 D17 EP 856 x SWIVEL STEAM PIPE		
02280011	GUARN. OR R11 D19 EP 851	GASKET O RING R11 D19 EP 851		
02280012	GUARN. OR 2093 D.27 VITON DF 801	GASKET O RING 2093 D.27 EP851		
02280014	GUARN. OR D7 AN2/OR102 SILICON 7XL1715	GASKET O RING D.7 AN2/OR102 SILICON		
02280032	GUARN. OR 114 D.15 EP 851	GASKET O RING 114 D.15 EP 851		
02280033	GUARN. OR 75,92x1,78 NBR XP70 2300	GASKET O RING 75.92x1.78 NBR XP70		
02280036	GUARN. OR x BECCO LANCIA VAP. DI 6x1.2 EPDM70	GASKET OR x STEAM WAND NOZZLE		
02280037	GUARN. OR CHIUSURA SNODO 16x2 NBR70	GASKET OR JOINT LOCK 16x2		
02290016	GUARN. OR D 9,5 R5 SILICONE R.	GASKET OR D 9,5 R5 SILICON RED		
02600004	GUARN. OR 15,2x10,2x2,5 TEFLONx SFERA LANCIA VAPORE	GASKET OR - 15.2 x 9.9 x 2.6 TEFLON		
03000004	STAFFA SINGOLA x TERMOSTATO	STEEL HOLDER FASTOM FOR TERMOSTAT		
03000004.1	STAFFA DOPPIA x TERMOSTATO	DOUBLE BRACKET FOR THERMOSTAT		
03000066	DOCCIA INOX 56x5,5x 6 SALDATA Aisi304	SHOWER INOX 056X05,5X6		
03000072	FILTRO 1 CAFFE' ALTO 7 gr.	FILTER ONE COFFEE HIGH REPLACE 03000321		
03000073	FILTRO 2 CAFFE' ALTO 14 gr.	FILTER TWO COFFEE HIGH REPLACE 03000322		
03000107	FILTRO CIECO	BLIND FILTER		
03000202	VASCHETTA RACC.CONDENSA MASTER	CONDENSATION TRAY MASTER		
03001792	CHIUSURA CENTRALINA AURELIA	CONTROL BOARD COVER		
03001794	CONTENITORE CENTRALINA AURELIA	CONTROL BOARD CASE AURELIA		
03002532	PIASTRINA SENSORE TEMPERATURA SCALDATAZZE	CUPWARMER TEMPERATURE SENSOR SUPPORT		
03002577	LAMIERA COPERTURA RELE' GR. CALDAIE CAFFE'	COVER FOR COFFEE BOILER CONTACTOR		
03003202	BASAM. PORTANTE 2GR. VA388	BASE 2GR VA388		
03003203	BASAM. PORTANTE 3GR. VA388	BASE 3GR VA 388		
03003205	FIANCO TELAIO DX VA388	RIGHT SIDE FRAME VA388		
03003207	FIANCO TELAIO SX VA388	LEFT SIDE FRAME VA388		
03003209	LAMIERA GUIDA PIATTO VA388	SUPPORT DRAIN TRAY VA388		
03003212	PARETE PORTAGRUPPI 2GR. VA388	GROUP SUPPORT 2 GR VA388		
03003213	PARETE PORTAGRUPPI 3GR. VA388	GROUP SUPPORT 3 GR VA388		
03003215	LAMIERA SUPER. POSTERIORE 2GR. VA388	UPPER BACK SIDE PLATE 2 GR VA388		
03003216	LAMIERA SUPER. POSTERIORE 3GR. VA388	UPPER BACK SIDE PLATE 3 GR VA388		
03003218	LAMIERA DX SUPP. COPRIGRUPPO VA388	RIGHT SUPPORT COVER GROUP VA 388		
03003219	LAMIERA SX SUPP. COPRIGRUPPO VA388	LEFT SUPPORT COVER GROUP VA 388		
03003220	LAMIERA SUPP. RUBINETTO VAPORE VA388	HOT WATER ARM SUPPORT VA388		
03003221	LAMIERA SUPP. ATTACCO LANCIA ACQUA CALDA VA388	HOT WATER WAND SUPPORT VA 388		
03003222	LAMIERA SUPP. MANOMETRO VA388	PRESSURE GAUGE SUPPORT VA388		
03003223	LAMIERA SUPPORTO COMPRESSORE VA388	COMPRESSOR SUPPORT VA388		
03003224	LAMIERA SUPP. PRESSOSTATO DIGIT VA388	PRESSURE TRANSDUCER SUPPORT VA 388		
03003225	LAMIERA SUPP. PRESSOSTATO MECCANICO VA388	SAFETY PRESSOSTAT SUPPORT VA388		
03003226	LAMIERA SUPP. CALDAIETTE VA388	COFFEE BOILER SUPPORT VA388		
03003228	LAMIERA SUPP. DOSATORI VA388	FLOW METER SUPPORT VA388		
03003230	STAFFA FISSAGGIO CALDAIA VA388	MAIN BOILER BRACKET VA388		
03003232	LAMIERA SUPP. CALDAIA VA388	SUPPORT MAIN BOILER VA388		
03003233	LAMIERA PROTEZIONE TUBO CARICO VA388	SAFETY PROTECTION SHEET INLET PIPE VA388		
03003234	LAMIERA SUPP. EV LIVELLO VA388	LEVEL VALVE SUPPORT VA388		

CODICE	DESCRIZIONE	DESCRIPTION	DATA FINE VALIDITA'	
03003236	LAMIERA SUPP. RELE' PER 2GR. VA388 CON BILANCE	VA388 SCALE 2GR RELE' SUPPORT		V
03003238	LAMIERA SUPP. CENTRAL. CALDAIE VA388	EXTENTION CONTROL BOARD SUPPORT VA388		
03003240	LAMIERA FISS. SCATOLA CENTRAL. VA388	MAIN BOARD SUPPORT VA388		A
03003242	LAMIERA SUPP.TELERUTTORE VA388	CONTACTOR SUPPORT VA388		
03003250	LAMIERA SUPPORTO BILANCIA VA388	SCALE SUPPORT VA388		
03003252	LAMIERA PROTEZIONE BILANCIA VA388	SCALE SENSOR PROTECTION VA388		3
03003254	LAMIERA SUPPORTO RETINA BILANCIA VA388	SCALE GRILL SUPPORT VA388		
03003270	MOSTRINA SUP. FIANCO DX VA388	RIGHT UPPER LATERAL FRAME VA 388		8
03003271	MOSTRINA SUP. FIANCO SX VA388	LEFT UPPER LATERAL FRAME VA 388		
03003272	PARETE FRONTALE INF. 2GR VA388	LOWER FRONT PANEL 2 GR VA 388		
03003276	PARETE FRONTALE SUP. 3GR VA388	UPPER FRONT PANEL 3 GR VA 388		8
03003278	LAMIERA SOTTOPIATTO 2GR. VA388	LOWER DRAIN TRAY PLATE 2 GR VA 388		
03003279	LAMIERA SOTTOPIATTO 3GR. VA388	LOWER DRAIN TRAY PLATE 3 GR VA 388		
03003292	PIATTO RACCOGLIACQUA 2GR VA388	DRIP TRAY 2 GR VA388		
03003293	PIATTO RACCOGLIACQUA 3GR VA388	DRIP TRAY 3 GR VA388		
03003295	RETINA PIANO LAVORO 2GR. VA388	DRIP TRAY GRID 2 GR VA388		
03003296	RETINA PIANO LAVORO 3GR. VA388	DRIP TRAY GRID 3 GR VA388		
03003298	PORTATAZZE SUPER. DX VA388	RIGHT PART CUP PANEL/CUP WARMER VA 388		
03003299	PORTATAZZE SUPER. SX VA388	LEFT CUP PANEL/CUP WARMER VA 388		
03003300	PORTATAZZE SUPER. CENTR. VA388	CENTRAL PART CUP PANEL/CUP WARMER VA 388		
03003304	BORCHIA PIEDE MACCHINA VA388	COVER FEET VA 388		
03003312	PIATTO RACCOGLIACQUA PROFONDO 2GR. VA388	DEEP DRAIN TRAY 2GR. VA388		
03003313	PIATTO RACCOGLIACQUA PROFONDO 3GR. VA388	DEEP DRAIN TRAY 3GR. VA388		
03003315	RETINA PIANO LAVORO PROFONDO 2GR. VA388	WORK GRILL DEEP DRAIN TRAY 2 GR VA388		
03003316	RETINA PIANO LAVORO PROFONDO 3GR. VA388	WORK GRILL DEEP DRAIN TRAY 2 GR VA388		
03003322	PARETE FRONTALE INF. 2GR VA388 PER BILANCE	BOTTOM COVER PANEL 2 GR VA388 SCALE		
03003323	PARETE FRONTALE INF. 3GR VA388 PER BILANCE	BOTTOM COVER PANEL 3 GR VA388 SCALE		
03003325	RETINA PIANO LAVORO PROFONDO 2GR. VA388 PER BILANCE	WORK GRILL DEEP DRAIN TRAY 2 GR VA388 SCALE		
03003326	RETINA PIANO LAVORO PROFONDO 3GR. VA388 PER BILANCE	WORK GRILL DEEP DRAIN TRAY 3 GR VA388 SCALE		
03003328	RETINA BILANCIA VA388	SCALE GRILL VA388		
04000043	CONDENS.10microF x 04500034 UL	CAPACITOR 10mF x 04500034		
04000051	MORSETTO 3 POLI	PA 67/3 TERMINAL		
04000198	PRESA LAMELLARE M 6.3 d4.2 45°	FOIL HOLDER M 6.3 D 4.2 45°		
04000244	CAVO COLL.3P RAST 2,5/MOLEX L. 800mm	3 POLE CONNECTING CABLE RAST for PRESSURE SWITCH TRANSDUCER		
04000332	CAVALLOTTO L=85 + FASTON F-F	CABLE CONNECTION CABLE 85 MM + 90° FASTON F-F AWG18		
04000340	PONTICELLO TRASF. ALIMENTAZ. DA 380V A 230V	380V/230V TRANSFORMER BRIDGE – AURELIA, APPIA		
04000366	PROTEZIONE PVC CENTRALINA AURELIA	PVC SWITCHBOARD PROTECTION AURELIA		
04000380	CAVO COLL. SONDA SCALDATAZZE AURELIA L=100cm	CUP WARMER SENSOR CONNECTING CABLE - AURELIA L=100 MOD.2 F-F		
04000381	CABLAGGIO AURELIA 09 CSA PRESSOSTATO-RELE'	SUPPLY WIRING AURELIA DIGIT CSA		
04000386	CABLAGGIO SCALDATAZZE 1 TEMP. 2GR.	CUPWARM WIRING 1 TEMP 2GR.		
04000387	CABLAGGIO SCALDATAZZE 1 TEMP 3GR.	CUPWARM WIRING 1 TEMP 3GR.		
04000400	CABLAGGIO AURELIA II 2GR. SENZA FUNZIONE VAPORE	AURELIA II 2GR NO STEAM FUNCTIONS WIRINGS		
04000401	CABLAGGIO AURELIA II 3-4GR. SENZA FUNZIONE VAPORE	AURELIA II 3-4GR NO STEAM FUNCTIONS WIRINGS		
04000404	SUPPL. CABLAGGIO DOSATORI AURELIA II 2GR	FLOWMETER ADDITIONAL WIRING 2GR.		
04000405	SUPPL. CABLAGGIO DOSATORI AURELIA II 3-4GR	FLOWMETER ADDITIONAL WIRING 3-4GR.		
04000406	SUPPL. CABLAGGIO AURELIA II T3 2GR.	EXTRA WIRING AURELIA II 2GR T3		
04000408	SUPPL. CABLAGGIO AURELIA II T3 3GR.	EXTRA WIRING AURELIA II 3GR T3		
04000409	CABLAGGIO TERMOSTATO CALDAIA CAFFE' AURELIA II T3	SAFETY TERMOSTAT MAIN BOILER WIRING AURELIA II T3 CSA		
04000410	CAVO COLL. TERRA "DISPLAY A COLORI" AURELIA II	GROUND CONNECTION CABLE AURELIA II 3-1 GR		
04000430	CAVO 10 VIE COLL. CENTRALINA - "DISPLAY A COLORI"	FLAT CABLE 10 WAYS CONTROL BOARD-TFT DISPLAY		
04000431	CAVO 10 VIE COLL.RELE' CALDAIE - CENTRALINA 2-3GR	FLAT CABLE 10 WAYS CONTROL BOARD-BOILERS SOLID STATE RELAY 2-3GR		
04000432	CAVO 26 VIE COLL. CENTR.-CENTR .CALDAIE "DISPLAY A COLOR	FLAT CABLE 26 WAYS CONTROL BOARD -PID BOARD		
04000436	CAVO 10 VIE COLL.RELE' CALDAIE - CENTRALINA 3GR	FLAT CABLE 10 WAYS CONTROL BOARD-BOILERS SOLID STATE RELAY 3GR		
04000440	CABLAGGIO COLLEG. RELE' CALDAIA L=1900	WIRING FOR BOILER SOLID STATE RELAY L=1900		
04000547	CAVO ELETTR. FROR 5x6 L=2mt	CABLE 5x6 L=2mt		
04000548	CAVO ELETTR. 3x6 H07RN-F 2mt CB -> ICEL <-	POWER SUPPLY CORD 3x6 H07RN-F 2 mt CB -ICEL-		
04001020	TRASF.CENTRALINA IN 90/264 VAC OUT:24 VDC LPV-20-24	TRANSFORMER IN 90/264 VACOUT:24 VDC LPV 20-24		
04001030	CAVO 6 VIE VAPORE-ACQUA CALDA VA388	CABLE HOT WATER / STEAM		
04001032	CAVO 16 VIE DISPLAY GRUPPI VA388 2GR	16 WAYS FLAT CABLE GROUP DISPLAY VA 388 2 GR		
04001033	CAVO 16 VIE DISPLAY GRUPPI VA388 3GR	16 WAYS FLAT CABLE DISPLAY GROUPS VA388 3 GR		
04001035	CAVO 16 VIE PULSANTIERE VA388 2GR	16 WAYS FLAT CABLE THREE BUTTONS DELIVERY UNIT 2 GR VA388		
04001036	CAVO 16 VIE PULSANTIERE VA388 3GR	16 WAYS FLAT CABLE THREE BUTTONS DELIVERY UNIT 3 GR VA388		
04001038	CAVO 20 VIE CENTRALINA-CENTR. BILANCE VA388	20 WAYS FLAT CABLE POWER BOARD - SCALE BOARD VA388 SCALE		
04001040	CAVO ALIMENTAZIONE CENTRALINA BILANCE VA388	SCALE CONTROL BOARD POWER CONNECTION VA388		
04001050	PROTEZIONE PVC MORSETTIERA VA388	PVC PROTECTION TERMINAL BLOCK VA 388		
04060013	CAVO ALIM. AWG3x10 SJOOW 90°C UL/CSA	POWER CABLE AWG3x10 + PLUG 50A		
04100012	E.V. NC 2VIE 1/4-1/4 220-230V 50/60HZ VITON F1.5 CEPI	EV 2W 1/4 1/4 220-230V 50/60HZ VITON F1,5 CE		
04100017	E.V. NC 3VIE BASETTA SCAR. 1/8220-230V 50/60Hz	EV 3W DOWNL.1/8 220-230V 50/60HZ RUBY F1,5 CE		
04100022	E.V. NC 2VIE 1/4-1/4 220-230V 50/60Hz	2 WAYS SOLENOID 1/4 F.3 220/230V 50/60Hz		
04100024	E.V. NC 2VIE 1/4 REGOLAT. 90° 230V 50/60Hz F.3	2 WAYS EV WITH REGULATOR		
04100027	E.V. NC 3VIE BASETTA SCAR. 1/8 208-240V 60Hz	EV 3W DRAIN 1/8 208-240V 60Hz RUBY D1,3 UL		
04100029	E.V. NC 2VIE 1/4-1/4 208-240V 60Hz VITON F1.5 UL	E.V. 2VIE AL 220/240 50/60 UL		
04100030	E.V. NC 2VIE 1/4-1/4 208-240V 60Hz RUBY F3 UL	2 WAYS SOLENOID 1/4 F.3 208-240V 60HZ UL		
04100033	E.V. NC 2VIE 1/4 REGOLAT. 90° 220V 60Hz F3 UL CANOT.	EV 2 WAYS 1/4 REGULATING 90° 220V 60Hz D3 UL		
04100042	E.V. NC 2VIE 1/8-1/8 220-230V 50/60Hz VITON F2 CE	2 WAYS VALVE 1/8-1/8 220-230V 50/60Hz VITON F2 CE FIL. 1xM4		
04100058	E.V. NC 2VIE 1/8-1/8 208-240V 60Hz VITON F2 UL PIEDINO	2-WAYS S.V. 1/8-1/8 208-240V 60Hz VITON F2 UL		
04100072	E.V. NC 3VIE 1/4-1/4 SCAR.1/8 208/240V 50/60Hz F5 INOX	3-WAYS S.V 1/4-1/4 SCAR 1/8 208/240 V 50/60 Hz F5 INOX		
04200057	INTERRUT. ACCENSIONE BIPOL. GRANDE 10A UL 22x19 "AUREL	ON/OFF SWITCH 10A UL 22x19		
04200070	CONTATTORE QUADRIPOLARE 32A CE/UL BOBINA 230V	QUADRIPOLAR CONTACTOR 32 A CE/UL COIL 230V		
04200072	CONTATTORE QUADRIPOLARE 45A CE/UL BOBINA 230V	CONTACTOR 45 A CE/UL 230 V		
04200095	RELE' STATICO 25A -250V 3 pz. ASSEMBLATI + CAVO COLL.	STATIC CONTACTORS ASSEMBLY 25A - 250V		
04200098	RELE' STATICO 25A 280V 1relè ASSEMBLATI AURELIA II T3 2GR	ASSEMBLED STATIC RELAY 25 A 280V AURELIA II T3 2 GR		
04200099	RELE' STATICO 25A 280V 2relè ASSEMBLATI AURELIA II T3 3GR	ASSEMBLED STATIC RELAYS 25 A 280V AURELIA II T3 3 GR		
04500034	MOTORE ELETTRICO 230V 50/60Hz 165W	ELECTR. MOTOR 230 V 50/60 HZ		
04600020	MICROCOMPRESSORE x EASY CREAM TALENTO / AURELIA II	MICROCOMPRESSOR "TALENTO CMK"		
04900027	DOSATORE VOLUMETRICO OTT. 1/4-1/4GAS -ATT. TEST. 2,8x0,	FLOWMETER 1/4-1/4GAS -ATT. TEST. 2,8x0,5		
04900775.1	SONDA TEMPERATURA 150° NTC ATT.1/8 INOX 4x20 Lcavo=500	TEMPERATURE PROBE 150°NTC ATT.1/8 SS 4X20		
04900780	SONDA PT1000 x LANCIA VAPORE "TURBO CREAM" D06 + SUPP	PROBE PT1000 X STEAM WAND "TURBO CREAM" D06		
04900808	SONDA TEMPERATURA SCALDATAZZE AURELIA	CUP WARMER TEMPERATURE SENSOR - AURELIA		
04900990	CENTR. GESTIONE SONDE AURELIA II T3 "DISPLAY A COLORI"	PROBES CONTROL BOARD AURELIA II T3 TFT		
04900991	SONDA TEMPERATURA PT1000 GR. AURELIA II "DISPLAY A COL	GROUP TEMPERATURE PROBE PT1000 FOR AURELIAII TFT		
04901150	CENTRALINA BILANCE VA388 AVRSCALE3 220V	SCALE CONTROL BOARD VA388 AVRSCALE3 220V		
04901151	CENTRALINA VA388 T3 SEM GRAV. AVRVASCALE220V	POWER CONTROL BOARD VA388 SEM GRAV. AVRVASCALE220V		
04901152	*CENTRALINA VA388 T3 VOL*	*CONTROL BOARD VA388*	*14/07/2015*	
04901153	CENTRALINA VA388 T3 VOL REMOTE CONTROL	CONTROL BOARD VA388 VOL R.C.		
04901154	SCHEDA DISPLAY GRUPPO EROG. VA388 VADISP	POURING GROUP DISPLAY CARD		

CODICE	DESCRIZIONE	DESCRIPTION	DATA FINE VALIDITA'	
04901158	SCHEDA SERVIZI 3 TASTI VA388	SCHEDA SERVIZI 3 TASTI VA388 SERVICE CARD 3 BUTTONS		V
04901160	SCHEDA EROGAZ. 3 TASTI VA388	SCHEDA EROGAZ. 3 TASTI VA388 POURING CARD 3 BUTTONS		
04901160.G	GUARNIZIONE PER SCHEDA EROGAZ. 3 TASTI VA388	GASKET FOR THREE BUTTONS DELIVERY UNIT VA 388		A
04901164	SCHEDA EROGAZ. 1 TASTO ACQUA CALDA VA388	POURING CARD		
04901167	CENTRALINA VA388 T3 SEM GRAV. AVRVASCALE220V REMOTE C	MAIN BOARD VA388 T3 SEM GRAV AVRVASCALE220V REMOTE CONTROL		3
05000001	GOMMINO PROTEZIONE LANCIA D.10	STEAM ARM RUBBER GRIP		
05000015	RACCORDO PORTATUBO WES 6R 1/8	WES 6R 1/8 HOSE FASTENING		8
05000047	COPRI RESISTENZA QUADRATA V0	HEATING ELEMENT COVER		
05000063	COPRI VALVOLA SICUREZZA PA6	SAFETY VALVE COVER		8
05000089	PRESSACAVO TEC-S M25 CON DADO	STRAIN BELIEF TEC-S M25		
05000186	INSERTO NYLON GR. OSCAR h3 D.6,3/20 NERO	H2 NYLON INSERT OSCAR GROUP		8
05000230	COPRI TELERUTTORE	ELECTRONIC RELAY COVER		
05000232	COPRI INTERRUTTORE QUADRATO	SWITCH COVER		
05000408	CHIUSURA PORTA USB VA388	USB COVER VA 388		
05000410	POMELLO ROTARY SWITCH VA388	ROTARY SWITCH HANDLE VA 388		
05000412	CHIUSURA SCHEDA DISPLAY+ROTARY VA388	TFT DISPLAY BOARD COVER VA388		
05000414	CHIUSURA DISPLAY GR.EROGAZIONE VA388	DISPLAY GROUP COVER VA388		
05000416	PROTEZIONE CAVO DISPLAY GRUPPO VA388	SLEEVE PROTECTION DISPLAY CABLE VA 388		
05000418	PROTEZIONE 1 TASTO VA388	ONE BUTTON COVER VA388		
05000420	VASCHETTA SOTTO PIATTO TAPPO VA388	DRAIN TRAY VA388		
05000422	VASCHETTA SOTTO PIATTO VA388	COVER DRAIN TRAY + CONNECTION EXHAUST PIPES		
05000424	MANOPOLA VAPORE VA388	STEAM TAP HANDLE VA 388		
05000426	ANELLO VERTEBRA SUPER. CARICO/ SCARICO VA388	UPPER CABLES COVER VERTEBRA VA388		
05000430	ANELLO VERTEBRA CARICO/SCARICO VA388	CABLES COVER VERTEBRA VA389		
05000436	PIEDINO MACCHINA VA388 M10 F Aisi304 Sh.55 50x21	FEET VA388 M10 F AISI304 SH.55 50X21		
05000438	PIEDE MACCHINA BICOMPONENTE D.50 H=240 INSERTO M10 M	BICOMPONENT MACHINE FEET D.50 H=240 CONNECTION MALE M10		
05000440	LOGO POSTERIORE VA388 COMPLETO DI SUPPORTO	VA 388 EMBLEM REAR PANEL		
05000763	RACCORDO ATT. 3/4Fx19 90° x TUBO DI SCARICO	CONNECTION 3/4 90°F x DRAING TUBE		
05000842.NO	CHIUSURA MANOPOLA PORTAFILTRO 2003 VERN. NERO	FILTER HOLDER KNOB LOCK 2003 MATT BLACK		
05001224.C	MOSTRINA MANOMETRO AURELIA II CROMATA	WATER MANOMETER CHROMED FRAME AURELIA II		
05001250	VETRINO PROTEZIONE DISPLAY A COLORI AURELIA II	DISPLAY PLASTIC COVER AURELIA II TFT		
05002212	PROTEZIONE DISPLAY ADONIS	DISPLAY PROTECTION ADONIS		
05002230	TAPPO GOMMA SCARICO x 05002228	DRAIN RUBBER PLUG		
05002239	COPRI RUBINETTO SUP. ANTERIORE CROMATO APERTURA	CHROMED UPPER STEAM WAND COVER		
05002240	COPRI RUBINETTO INF. ANTERIORE CROMATO APERTURA	CHROMED LOWER STEAM WAND COVER		
06100100	COPRIGRUPPO CROMATO VA388	CHROMED COVER GROUP VA388		
06100106	COPRI RUBINETTO SUP. VAPORE CROMATO VA388	CHROMED UPPER COVER STEAM ARM VA388		
06100108	COPRI RUBINETTO INF. VAPORE CROMATO VA388	CHROMED LOWER COVER STEAM ARM VA388		
06100110	COPRI RUBINETTO ACQUA CALDA CROMATO VA388	CHROMED COVER HOT WATER VA388		
06100112	CARTER DISPLAY CROMATO VA388	CHROMED COVER TFT DISPLAY VA388		
06100114	CARTER CHIUSO CROMATO CON LOGO VA388 3GR.	CHROMED FRONTAL COVER WITH VA EMBLEM		
06100116	LOGO CIRCOLARE VA388	VA388 CIRCULAR LOGO		
06200008	BECCO DUE VIE OPEN	TWO WAYS SPOUT		
06200081	ANELLO GRUPPO +SEDE OR CROMATO OT-58	CHROME GROUP RING AURELIA		
07300009	DADO RACCORDO 1/4 GAS	NUT CONNECTION 1/4 GAS		
07300012.M8	RACC. 1/4 1/4 GAS CON OR F.M8 OT-57 USA	CONNECTION 1/4 1/4 W/OR HOLE M8		
07300015	RACCORDO 3/8 3/8 GAS	3/8 3/8 GAS CONNECTION ADD. 26.06.96		
07300063	TERMINALE CHIUSO D.11	TERMINAL D 11 CLOSED		
07300067	DADO RACCORDO 3/8 GAS D11 AGG. 15.11.84	NUT CONNECTION 3/8 GAS D11		
07300068	RACCORDO L 3/8 M-M CILIN. OT-58 NICHELATO	CONNECTION L 3/8 M-M CYLIN 459		
07300069	RACCORDO 1/8"M 1/4"F	1/8" M 1/4" F CONNECTION ADD. 02.03.88		
07300091	RACCORDO T 1/4 M-F-M CILIN.	T FITTING MFM 1/4		
07300092	BECCO UNA VIA CURVO OPEN	SINGLE SPOUT		
07300097	TERMINALE CHIUSO D 14	TERMINAL D.14		
07300099	RIDUZIONE 3/8-1/4 ES.20	VACUUM RELIEF VALVE ADAPTER		
07300100.M8	ATTACCO SCAR. 1/4-1/4 + INT M8	FITTING 1/4"M-1/4"M INT. M8		
07300116	RACCORDO T 1/4 M-M-F OT-58 NICHELATO	JOINT T1/4 M-M-F 465		
07300121	RACCORDO L 1/4 M-M CILINDRICO	CONNECTION L 1/4 M-M CYLIN. 459		
07300128	TAPPO 1/4 GAS	CAP 1/4 GAS		
07300129	TAPPO 1/8 GAS	CAP 1/8 GAS		
07300166	FLANGIA CHIUSURA BLOCCHETTO PORTA ELETTROV.	BLOCK LOCK FLANGE SOLENOID VALVE HOLDER		
07300183.N	PADIGLIONE GRUPPO PREMIER2002 h=3 NANOTECH	NANOTECH COATED PAVILLON H=3 PREMIER GROUP		
07300183.T	PADIGLIONE GRUPPO PREMIER2002 h=3 TEFLONATO	TEFLON COATED PAVILLON H=3 MM PREMIER GROUP		
07300221	ASTA INOX RUBINETTO VAPORE	STEAM VALVE INOX SCREW		
07300229	GIGLER M8x8 F.0,5	GIGLEUR M8X8 F.0,5		
07300236	RACCORDO A T 3/8 M-F-F	T CONNECTION 3/8 M-F-F 466		
07300249	RACCORDO 1/8M L=12 3/8F	UNION 1/8M L = 12 3/8F		
07300293	BUSSOLA SNODO OTT.	BRASS BUSHING		
07300295	DADO RACC. 3/8 LANCIA SNODATA OTTONE NICHELATO	WAND NUT 3/8		
07300341	PERNO BLOCC. CENTRAL. VIP INOX NICHELATO L=35	CENTRAL LOCK VIP NICKEL PLATED L=35		
07300342	PERNO SUPPORTO CENTRAL. VIP NICHELATO	NICKEL PLATED CONTROL UNIT SUPPORT PIN		
07300354	CORPO RUB. VAPORE x LANC. SNOD OTTONE OT-58	STEAM KNOB BODY X FLEXIBLE WAND		
07300355	FORCELLA RUBINETTO '99 OTTONE OT-58	TAP FORK		
07300362	RACCORDO DIR. 1/4 M-CALZ.6 340	STRAIGHT FITTING 1/4		
07300364	RACCORDO DIR. 1/8 M CON. - CALZAM.6 340	STRAIGHT FITTING 1/8 SHEATH TYPE D.6		
07300392	ATTACCO RUB. ACQUA CALDA VA388 OT-58	HOT WATER TAP CONNECTION VA388 OT-58		
07300394	PROLUNGA RUBINETTO ACQUA CALDA VA388	HOT WATER TAP EXTENTION VA 388		
07300396	POMELLO REGISTRO POMPANTE VA388	EXTERNAL PRESSURE HANDLE VA388		
07300450	RACCORDO T 1/8 M-F-M	COUPLING T 1/8		
07300552	RONDELLA GRANDE PTFE RUBINETTO APERTURA A LEVA	BUSHING PTFE TAP LEVER OPENING		
07300553	RONDELLA PICCOLA PTFE RUB. APERTURA A LEVA	SMALL BUSHING PTFE TAP LEVER OPENING ADONIS		
07300601	INSERTO MANOPOLA PORTAFILTRO 2003 INOX (Aisi303)	FILTER HOLDER KNOB INSERTION 2003 STAINLESS		
07300613	INSERTO CAMERA PRE-INFUSIONE GR. AURELIA OT-57	PRE INFUSION CHAMBER CAP		
07300647	RONDELLA INOX ROMPIGOCCIA MANOPOLA PORTAFILTRO	PROTECTION BACK DRIP FILTER HANDLE		
07300649	ANELLO+GRANO PER PORTAFILTRO BECCO ORIENTABILE	ADJUSTABLE RING + GRUB SCREW		
07300671	ATTACCO RUB. ACQUA CALDA VA388 OT-58	HOT WATER TAP CONNECTION VA388 OT-58		
07300692	TAPPO PORTAMOLLA RUB.VAP. ADONIS	SPRING HOLDER PLUG STEAM WAND ADONIS		
07300714	RACCORDO L 1/8 M - CALZAM.6	L FITTING 1/8 SHEAT TYPE D6		
07300720	RACCORDO L 1/4 M - CALZAM.	L FITTING 1/4 M SHEAT TYPE		
07300810	SPINOTTO RUB.VAPORE AURELIA II	SPINOTTO RUB.VAPORE AURELIA IIREPLACE 07300104		
07300862	TAPPO 1/8 GAS Aisi303 + OR	CAP 1/8 GAS AISI303 + OR		
08000005	MOLLA 6 ST 11,5X8,5X25 RUB.VAPORE	STEAM VALVE SPRING		
08000015	ANELLO SEEGER TIPO RS 5 INOX UNI7434	SEEGER RING RS 5 STAINLESS STEEL		
08000017	MOLLA BLOCCA FILTRO ACC.INOX	FILTER HOLDER SPRING INOX		
08000027	MOLLA PER LANCIA SNODATA	WAND SPRING		
08000034	FASCETTA STRINGITUBO D12	HOSE CLAMPS D12		

CODICE	DESCRIZIONE	DESCRIPTION	DATA FINE VALIDITA'
08000093	MOLLA FISSAGGIO ISOLANTE GR. EROGAZ. AURELIA II	INSULATION SHEET SPRING DELIVERY GROUP AURELIA II	
09000016	RUBINET. SFERA ALLACCIO RETE 3/8 M-F	TAP CONNECTION SUPPLY 3/8 M-F	
09000018	RUBINET. SFERA DISTRIBUTORE 1/4 M-F	DISPENSER TAP 1/4 M-F	
09100011	MANOMETRO SCALA 0-16 BAR VA388	PRESSURE GAUGE 0-16 BAR VA 388	
09200006	PRESSOSTATO MACCHINA CE/UL TRIF. 30A 400V	PRESSOSTAT	
09200018	TRASDUTTORE DI PRESSIONE R1	PRESSURE TRANSDUCER R1 WITHOUT LEAD	
09500002	TERMOSTATO RIARMO AUTO. 125°C	AUTOMATIC RESET THERMOSTATE 125°	
09500004	TERMOSTATO R.MAN. 135°C	AUTOMATIC THERMOSTAT 135°C	
09500014	TERMOPROTETTORE x RESISTENZA G5 167°C 16A 250V	THERMO PROTECTOR	
11600001.W	RACC. 1/4 1/4 GAS CON OR F.M8 OT-57 USA	CONNECTION 1/4 1/4 W/OR HOLE M8	
11600004	TUBO SILICONE 5x9 60Sh PEROX BIANCO SEMITRASPA	SILICON PIPE WHITE 5x9 60Sh SEMI-TRANSPARENT	
11740001	TUBO TEFLON 6/4	TEFLON PIPE 4X6	
14100011	RESISTENZA 3000W PR/ 2 GR.	HEATING ELEMENT 3000W	
14100012	RESISTENZA 5000W PR/3-4 GR.	HEATING ELEM. 5000W	
14100031	RESISTENZA 4500W 220/380 L350	HEATING ELEMENT 4500W	
14100043	RESISTENZA SCALDATAZZE L=303 150W 230V	CUPS WARMER RESISTOR L=303 150W 230V	
14100044	RESISTENZA SCALDATAZZE L=188 100W 230V	CUPS WARMER RESISTOR L=188 150W 230V	
14100066	RESISTENZA A CARTUCCIA D10x115 300W 230V	CARTRIDGE WARMER D10x115	
40000005	RONDELLA OT 27x17x2 GREZZA	BRASS BUSHING	
40200004	GUARNIZ. SOTTOCOPPA CONICA 82/84 ShA	GROUP BAR GASKET	
40200008	GUARNIZIONE VETRO LIVELLO	LEVEL GLASS SEAL 10 MM	
48000010	TUBO EROGAZIONE GRUPPO VENUS 2-3 GRUPPI	POURING PIPE VENUS 2-3 GR	
75006038.1	BECCO VAPORE M8,65x0,75 F. 1,2 ESAG.12	STEAM TIP 1.2	
75006038.2	BECCO VAPORE M8,65x0,75 F. 1,5 ESAG.12	STEAM NOOZLE M8,65x0,75 F. 1,5 ESAG.12	
82007003	ROMPIGETTO ACQUA CALDA D.23,5 F1/8"	HOT WATER DISPERSION NUT D.23,5	
98003018	VALVOLA RITEGNO 98 ES.16	RETAIN VALVE 98 ES.16	
98004001	FILTRO INOX DIAM. 8	FILTER INOX DIAM. 8	
98004016	FILTRO INOX DIAM. 12	STAINLESS FILTER DIAM. 12	
98005021.PN	PORTAFILTRO TEFLONATO COMP. 1 VIA N.S. IN PELLE N	COMPLETE TEFLON FILTER HOLDER 1 WAY N.S. IN BLACK LEATHER	
98005022.PN	PORTAFILTRO TEFLONATO COMP. 2 VIE N.S. IN PELLE N	COMPLETE TEFLON FILTER HOLDER 2 WAY N.S. IN BLACK LEATHER	
98005024.PN	CORPO PORTAFILTRO TEFLONATO + MANOPOLA	TEFLON FILTERHOLDER WITH LEATHER HANDLE	
98006015	TUBO SILICONE 5x9 60Sh PEROX BIANCO SEMITRASPA	SILICON PIPE WHITE 5x9 60Sh SEMI-TRANSPARENT	
98006028	TUBO TEFLON 4x6 INTERNO LANCIA VAPORE L=147 mm.	TEFLON TUBE 4X6 INSIDE STEAM WAND L=147 MM.	
KLVCT001	LANCIA VAPORE FREDDA COMPLETA	COOL TOUCH STEAM WAND FOR AURELIA	
98007025	KIT LANCIA ACQUA C. INOX VA388	COMPLETE HOT WATER WAND INOX VA388 (82007003 INCLUDED)	
98008004	PISTONCINO CHIUSURA COMPLETO	COMPLETE STEAM VALVE PISTON	
980100000006000001	ASSIEME FIANCO DX VA388 STEELUX	RIGHT PANEL ASSEMBLY VA388 ANODIZED	
980100000006000002	ASSIEME FIANCO DX VA388 NERO OPACO	RIGHT PANEL ASSEMBLY VA388 BLACK	
980100000006000003	ASSIEME FIANCO DX VA388 BIANCO PERLA	RIGHT PANEL ASSEMBLY VA388 WHITE	
980100000006010001	ASSIEME FIANCO SX VA388 STEELUX	LEFT PANEL ASSEMBLY VA388 STEELUX	
980100000006010002	ASSIEME FIANCO SX VA388 NERO OPACO	LEFT PANEL ASSEMBLY VA388 BLACK	
980100000006010003	ASSIEME FIANCO SX VA388 BIANCO PERLA	LEFT PANEL ASSEMBLY VA388 WHITE	
980100000006050001	ASSIEME RETRO VA388 2GR. STEELUX	REAR PANEL 2GR. VA388 STEELUX	
980100000006050002	ASSIEME RETRO VA388 2GR. NERO OPACO	REAR PANEL 2GR. VA388 BLACK	
980100000006050003	ASSIEME RETRO VA388 2GR. BIANCO PERLA	REAR PANEL 2GR. VA388 WHITE	
980100000006060001	ASSIEME RETRO VA388 3GR. STEELUX	REAR PANEL 3GR. VA388 STEELUX	
980100000006060002	ASSIEME RETRO VA388 3GR. NERO OPACO	REAR PANEL 3GR. VA388 BLACK	
980100000006060003	ASSIEME RETRO VA388 3GR. BIANCO PERLA	REAR PANEL 3GR. VA388 WHITE	
980100000006080001	ASSIEME RETRO INFERIORE VA388 2GR.	LOWER REAR PANEL 2GR. VA388	
980100000006090001	ASSIEME RETRO INFERIORE VA388 3GR.	LOWER REAR PANEL 3GR. VA388	
980100000006100001	ASSIEME FIANCO DX VA388 GRAVIMETRICA STEELUX	RIGHT PANEL ASSEMBLY VA388 GRAVIMETRIC STEELUX	
980100000006110001	ASSIEME FIANCO SX VA388 GRAVIMETRICA STEELUX	LEFT PANEL ASSEMBLY VA388 GRAVIMETRIC STEELUX	
980100000006170001	ASSIEME RETRO VA388 3GR. "WBC" NERO OPACO	REAR PANEL 3GR. VA388 "WBC SEATTLE"	
98011002	PRESSA CAFFE' ANOD.BIANCO BRILLANTE V.A. '09	BRILLIANT WHITE ANODISED COFFEE TAMPER - V.A. '09	
98110001	VALVOLA RITEGNO COMPL. 1/8 F-F	RETAIN VALVE 1/8 F-F	
98120001	VALVOLA NEPLAX VITON 16,5 BAR 1/8	NEPLAX VITON 16,5 BAR VALVE 1/8 HOSE CLAMP	
98120005	VALVOLA NEPLAX VITON 12BAR 1/8	NEPLAX VITON 12 BAR VALVE 1/8 HOSE CLAMP	
98013022	VALVOLA SICUREZZA C10 1,8 BAR 3/8" VITON	C10 3/8 SAFETY VALVE SET TO 1.8 BAR 97/23/EC	
98020000000600	ASSIEME PIEDE ALTO VA388	HIGT FEET ASSEMBLY VA388	
98020000000601	ASSIEME PIEDE BASSO VA388	LOW FEET ASSEMBLY VA388	
980300000001300001	ASSIEME CALDAIA CAFFE' CE	ASSEMBLED COFFE BOILER - CE -	
980300000001300002	ASSIEME CALDAIA CAFFE' ETL/CSA	ASSEMBLED MAIN BOILER - ETL/CSA -	
980300000001310001	ASSIEME CALDAIA CAFFE' T3 GRUPPO DX CE	ASSEMBLED COFFE BOILER T3 GR - CE -	
980300000001310002	ASSIEME CALDAIA CAFFE' T3 GRUPPO DX ETL/CSA	ASSEMBLED COFFE BOILER T3 GR - ETL/CSA -	
98030000000137	ASSIEME DOSATORE AURELIA II T3 GIGLER F.0,5	FLOW METERS ASSEMBLY AURELIA II T3 + GIGLEUR 0.5	
98030000000140	ASS. TUBO COLL. GR.IDRAULICO - CALDAIA AURELIA II	ASSEMBLY CONN. BOILER HEAT EXCH. -STOP VALVE- GIGLER F0.5	
98030000000982	ASSIEME CALDAIA VA388 2GR.	ASSEMBLED MAIN BOILER VA388 2 GR	
98030000000983	ASSIEME CALDAIA VA388 3GR.	ASSEMBLED MAIN BOILER VA388 3 GR	
980400000000470001	ASSIEME GR. EROGAZ. VA388 TFT T3 CE	TFT - T3 GROUP HEAD ASSEMBLED VA388 - CE -	
980400000000470002	ASSIEME GR. EROGAZ. VA388 TFT T3" CSA	TFT - T3 GROUP HEAD ASSEMBLED VA388 - CSA -	
98030075	TUBO CAPILLARE 1/8-1/4	CAPILLARY TUBE 1/8-1/4 0,9X2X400 MANOM.-PUMP	
98030165	TUBO 1/4 1/4 MODIFICA SEMIAUT APPIA 1-2-3 GR.	TUBE 1/4 1/4 SEM CHANGE APPIA 1-2-3 GR	
98030308	CALDAIA SALD. ACCIAIO Aisi316 MICROBAR 08 230V	BOILER MICROBAR 08 230V	
98030320	TUBO 8x10 T CALDAIA T VALVOLA SICUREZZA 3/8 3/8	TUBE 8X10 T BOILER T SAFETY VALVE 3/8 3/8	
98030500	LANCIA VAPORE "EASYCREAM" INCLINATA DADO BAS	EASY CREAM WAND LOW INCLINE NUT	
98030501	TUBO TEFLON INTERNO CALDAIA CAFFE' AURELIA II	INNER COFFEE TANK TEFLON PIPE AURELIA II T3	
98030502	CALDAIA SALDATA 2GR D.180 Lt11 AURELIA II T3	WELDED BOILER 2 GR D.180 Lt11 AURELIA II T3 TESTED	
98030503	CALDAIA SALDATA 3GR D.180 Lt17 AURELIA II T3	WELDED BOILER 2 GR D.180 Lt11 AURELIA II T3 TESTED	
98030810	TUBO CARICO CALDAIA VA388 3GR.	INLET PIPE MAIN BOILER VA388 3 GR	
98030811	TUBO CARICO CALDAIA VA388 2GR.	INLET PIPE MAIN BOILER VA388 2 GR	
98030812	TUBO E.V. LIVELLO - RUBINETTO VA388	LEVEL VALVE - TAP PIPE VA388	
98030813	TUBO E.V. LIVELLO - CROCIERA VA388 2GR.	LEVEL VALVE - CROSSPIECE PIPE VA388 2 GR	
98030814	TUBO E.V. LIVELLO - CROCIERA VA388 3GR.	LEVEL VALVE - CROSSPIECE PIPE VA388 3 GR	
98030815	CROCIERA COLLEGAMENTO DOSATORI VA388 2GR.	CONNECTION PIPE FLOWMETER VA388 2 GR	
98030816	CROCIERA COLLEGAMENTO DOSATORI VA388 3GR.	CONNECTION PIPE FLOWMETER VA388 3 GR	
98030818	TUBO CALDAIA-PRESSOSTATO DIGIT VA388	MAIN BOILER - DIGITAL PRESSOSTAT PIPE VA388	
98030820	TUBO CALDAIA - PRESSOSTATO VA388	MAIN BOILER - PRESSOSTAT PIPE VA388	
98030821	TUBO CALDAIA - PRESSOSTATO VA388 DOPPIA COPP	MAIN BOILER - PRESSOSTAT PIPE VA388 "FULL COPPER BODY" ONLY CSA	
98030822	TUBO LANCIA VAPORE DX VA388	RIGHT STEAM ARM PIPE VA388	
98030824	TUBO LANCIA VAPORE SX VA388	LEFT STEAM ARM PIPE VA388	
98030826	TUBO CALDAIA-E.V. ACQUA CALDA VA388	MAIN BOILER . HOT WATER VALVE PIPE VA388	
98030828	TUBO E.V. MISCELATORE - LANCIA ACQUA CALDA	HOT WATER ECONOMIZER - HOT WATER WAND PIPE VA388	
98030832	TUBO UNICO E.V. LIVELLO/POMPA - CROCIERA	PIPING AUTOREFILL VALVE/PUMP VA388 2GR	
98030833	TUBO UNICO E.V. LIVELLO/POMPA - CROCIERA	PIPING AUTOREFILL VALVE/PUMP VA388 3GR	
98030836	TUBO CARICO CALDAIA VA388 2-3 GR. DOPPIA COPP	INLET PIPE MAIN BOILER VA388 2-3 GR "FULL COPPER BODY"	
98030840	TUBO LANCIA VAPORE DX VA388 DOPPIA COPPA	RIGHT STEAM ARM PIPE VA388 "FULL COPPER BODY"	

V A 3 8 8

CODICE	DESCRIZIONE	DESCRIPTION	DATA FINE VALIDITA'	
98030844	TUBO CALDAIA-E.V. EASY CREAM	TUBE MAIN BOILER - E.V. EASY CREAM DX VA388 2-3 GR		V
98030845	TUBO E.V. EASY CREAM - LANCIA DX VA388	TUBE EASY CREAM WAND - E.V DX VA388		
98030846	TUBO CALDAIA-E.V. EASY CREAM SX VA388	TUBE MAIN BOILER - E.V. EASY CREAM SX VA388 2-3 GR		A
98030847	TUBO E.V. EASY CREAM - LANCIA SX VA388	TUBE EASY CREAM WAND - E.V SX VA388		
98030848	TUBO DOSATORE - CALDAIA VA388 3GR.	FLOW METERS - MAIN BOILER PIPE VA388 3GR. GROUP 1		3
98030849	TUBO DOSATORE - CALDAIA VA388 3GR.	FLOW METERS - MAIN BOILER PIPE VA388 3GR. GROUP 2		
98030850	TUBO DOSATORE - CALDAIA VA388 3GR.	FLOW METERS - MAIN BOILER PIPE VA388 3GR. GROUP 3		8
98030851	TUBO CALDAIA-CALDAIETTA VA388	MAIN BOILER - COFFEE BOILER PIPE VA388 GROUP 1		
98030852	TUBO CALDAIA-CALDAIETTA VA388	MAIN BOILER - COFFEE BOILER PIPE VA388 GROUP 2		8
98030853	TUBO CALDAIA-CALDAIETTA VA388	MAIN BOILER - COFFEE BOILER PIPE VA388 GROUP 3		
98030854	TUBO CALDAIETTA-GRUPPO VA388	COFFEE BOILER - GROUP PIPE VA388 GROUP 1		
98030855	TUBO CALDAIETTA-GRUPPO VA388	COFFEE BOILER - GROUP PIPE VA388 GROUP 2-3		
98030856	TUBO DOSATORE - CALDAIA VA388 2GR.	FLOW METERS - MAIN BOILER PIPE VA388 2GR. GROUP 1		
98030857	TUBO DOSATORE - CALDAIA VA388 2GR.	FLOW METERS - MAIN BOILER PIPE VA388 2GR. GROUP 2		
98050028	MANOPOLA PORTAFILTRO	BLACK LETHER SKIN FILTER HOLDER HANDLE		
980300000009880000	ASSIEME CALDAIA CAFFE' "TUBI RAME"	ASSEMBLY CAFFEE BOILER "VER COPPER PIPES" VA388		
980300000009890000	ASSIEME CALDAIA CAFFE' "TUBI RAME"	ASSEMBLY CAFFEE BOILER "VER COPPER PIPES"		
98030000000992	ASSIEME CALDAIA VA388 2GR.	ASSEMBLY MAIN BOILER VA388 2 GR. "FULL COPPER BODY"		
98030000000993	ASSIEME CALDAIA VA388 3GR.	ASSEMBLY MAIN BOILER VA388 3 GR. "FULL COPPER BODY"		
98030000001001	ASSIEME DOSATORE MACCHINE T3	FLOW METERS ASSEMBLY MACHINE T3 "VER COPPER PIPES"		
98030000001002	ASSIEME DOSATORE MACCHINE T3	FLOW METERS ASSEMBLY MACHINE T3 "VER COPPER PIPES"		
98030000001004	ASS. TUBO COLL. GR.IDRAULICO -CALDAIA T3	ASSEMBLY CONN. BOILER HEAT EXCH. -STOP VALVE- GIGLER F0,8		
98030000001005	ASS. TUBO COLL. GR.IDRAULICO -CALDAIA T3	ASSEMBLY CONN. BOILER HEAT EXCH. -STOP VALVE- GIGLER F0,5		
98060000000300	ASS. RUBINETTO VAPORE	ASSEMBLY STEAM ARM + COOL TOUCH STEAM WAND VA388		
98060000000302	ASSIEME LEVA PER RUBINETTO VAPORE	STEAM LEVA ASSEMBLY VA388		
980600000003210000	ASSIEME TUBO TEFLON INTERNO	ASSEMBLY TEFLON INNER PIPE COFFEE BOILERS T3		
980600000003220000	ASS. E.V. + TUBI EASY CREAM DX VA388	ASSEMBLY E.V + EASY CREAM TUBE DX VA388		
98070000000122	ASSIEME ATTACCO + LANCIA ACQUA CALDA	HOT WATER ARM + HOT WAND ASSEMBLY VA388		
98160000000803	*ASS.DISPLAY TFT VA388 CON*	*TFT DISPLAY + SERVICE KEYS ASSEMBLY VA388*	*14/07/2015*	
98160000000806	ASS.DISPLAY TFT VA388 GRAV.	TFT DISPLAY + SERVICE KEYS ASSEMBLY VA388 SCALE		
98160000000815	ASS.DISPLAY TFT VA388 CON SCHEDA	TFT DISPLAY + SERVICE KEYS ASSEMBLY VA388 R.C.		
98160000000816	TFT VA388 GRAV. CON SCHEDA	ASS. TFT DISPLAY VA 388 GRAV. WITH REMOTE CONTROL BOARD		
98160000000820	ASSIEME CELLA DI CARICO VA388	SCALE SENSOR + CONNECTIONS VA388		
KPFPN001	PORTAFILTRO NANOTECH COMP.1 VIA	COMPLETE NANOTECH FILTER HOLDER 1 WAY IN BLACK LEATHER		
KPFPN002	PORTAFILTRO NANOTECH COMP. 2	COMPLETE NANOTECH FILTER HOLDER 2 WAY IN BLACK LEATHER		